МИНИСТЕРСТВО СПОРТА РОССИЙСКОЙ ФЕДЕРАЦИИ
УПРАВЛЕНИЕ КУЛЬТУРЫ, МОЛОДЕЖИ И СПОРТА
АДМИНИСТРАЦИИ РОСТОВСКОГО МУНИЦИПАЛЬНОГО РАЙОНА
РОССИЙСКАЯ АВТОМОБИЛЬНАЯ ФЕДЕРАЦИЯ
ЯРОСЛАВСКАЯ ОБЛАСТНАЯ ОБЩЕСТВЕННАЯ ОРГАНИЗАЦИЯ
«РЕГИОНАЛЬНАЯ ФЕДЕРАЦИЯ АВТОМОБИЛЬНОГО СПОРТА»
АДМИНИСТРАЦИЯ РОСТОВСКОГО РАЙОНА ЯРОСЛАВСКОЙ ОБЛАСТИ
ООО «АВТОСПОРТМЕДИАГРУПП»
СПОРТИВНЫЙ АВТОКЛУБ «ЕДИНСТВО»

РЕГЛАМЕНТ

ралли «ЗОЛОТЫЕ КУПОЛА 2026»

22-25 ЯНВАРЯ 2026 ГОДА

ЕКП МИНСПОРТА РФ № БУДЕТ ОБЪЯВЛЕН ДОПОЛНИТЕЛЬНО
организовано в соответствии со Спортивным Кодексом РАФ

1-й этап Кубка России в спортивных дисциплинах:
ралли «1400Н» код ВРВС 1660481811Л
ралли «1600Н» код ВРВС 1660491811Л
ралли «2000Н» код ВРВС 1660501811Л
ралли «Р9» код ВРВС 1660521811Л
ралли «4000Н» код ВРВС 1660511811Л
ралли «Абсолютный» код ВРВС 1661021811Л

Входящий номер регламента в РАФ:	№ 313 от 25.12.2025
Согласование комитета ралли:	№ 31 от 25.12.2025
Согласование КОЛиС:	от 25.12.2025
Согласование КСТ:	от 25.12.2025
Лицензия организатора:	Б 2639 (165)
Виза РАФ:	4/1 от 25.12.2025

РОССИЙСКАЯ АВТОМОБИЛЬНАЯ ФЕДЕРАЦИЯ * МОСКВА *

РОСТОВ ВЕЛИКИЙ - 2026

ОГЛАВЛЕНИЕ

1. ВВЕДЕНИЕ 2
2. ОРГАНИЗАЦИЯ 2
3. ПРОГРАММА РАЛЛИ 4
4. ЗАЯВКИ 6
5. СТРАХОВАНИЕ 8
6. РЕКЛАМА 9
7. ШИНЫ 9
8. ТОПЛИВО 9
9. ОЗНАКОМЛЕНИЕ С МАРШРУТОМ 9
10. АДМИНИСТРАТИВНЫЕ ПРОВЕРКИ, МЕДИЦИНСКИЙ ОСМОТР СПОРТСМЕНОВ ...11
11. ВХОДНАЯ ТЕХНИЧЕСКАЯ ИНСПЕКЦИЯ, ПЛОМБИРОВАНИЕ, МАРКИРОВАНИЕ 11
12. ПРОВЕДЕНИЕ РАЛЛИ 12
13. ИДЕНТИФИКАЦИЯ ОФИЦИАЛЬНЫХ ЛИЦ 14
14. КЛАССИФИКАЦИИ И ПРИЗЫ 14
15. ЗАКЛЮЧИТЕЛЬНАЯ ТЕХНИЧЕСКАЯ ИНСПЕКЦИЯ И ПРОТЕСТЫ 14
ПРИЛОЖЕНИЕ 1 - МАРШРУТНЫЙ ЛИСТ 16
ПРИЛОЖЕНИЕ 2 - РАСПИСАНИЕ ОЗНАКОМЛЕНИЯ 17
ПРИЛОЖЕНИЕ 3 - ОБЩАЯ КАРТА РАЛЛИ 19
ПРИЛОЖЕНИЕ 4 - СХЕМА РАЗМЕЩЕНИЯ ОФИЦИАЛЬНЫХ НАКЛЕЕК И РЕКЛАМЫ 20
ПРИЛОЖЕНИЕ 5 - ТАБЛИЦА ПЕНАЛИЗАЦИЙ 21

РОССИЙСКАЯ АВТОМОБИЛЬНАЯ ФЕДЕРАЦИЯ
ул. Яузская, дом 5
г. Москва, Россия, 109028

1. ВВЕДЕНИЕ

1.1. Ралли проводится в соответствии со Спортивным кодексом РАФ (СК РАФ), правилами организации и проведения ралли (ПР), регламентом Кубка России по ралли 2026 года (регламентом КР), а также в соответствии с этим регламентом.

Изменения и/или дополнения к регламенту могут быть представлены только в виде пронумерованных и датированных бюллетеней, издаваемых организатором или КСК.

Запрещается оказывать противоправное влияние на результаты спортивных соревнований. Запрещается участвовать в азартных играх в букмекерских конторах и тотализаторах путём заключения пари на официальные спортивные соревнования в соответствии с требованиями, установленными пунктом 3 части 4 статьи 26.2 Федерального закона от 4 декабря 2007 года № 329-ФЗ «О физической культуре и спорте в Российской Федерации».

Организатор соревнования несет ответственность за выполнение требований СК РАФ, за своевременное проведение соревнования согласно календарю, за обеспечение безопасности участников, судей и зрителей во время мероприятия.

1.2. ДОРОЖНОЕ ПОКРЫТИЕ

Дорожное покрытие всех специальных участков – снежно-ледовое (под ним – грунтово-гравийное)

СУММАРНАЯ ДИСТАНЦИЯ СУ И ОБЩАЯ ДИСТАНЦИЯ РАЛЛИ

1.3.1 Дистанция этапа Кубка России:

Общая дистанция ралли – 214,45 км.

Суммарная дистанция СУ – 80,08 км.

2. ОРГАНИЗАЦИЯ

2.1. СТАТУС РАЛЛИ В КАЛЕНДАРЕ РАФ

1-й этап Кубка России по ралли 2026 года

Ралли «ЗОЛОТЫЕ КУПОЛА 2026»

Чемпионат Ярославской области 2026 года (проводится по отдельному регламенту)

Кубок Москвы по ралли 2026 года

2.2. АДРЕСА И КОНТАКТЫ ОРГАНИЗАТОРА

2.2.1 АДРЕСА И КОНТАКТЫ ОРГАНИЗАТОРА КУБКА РОССИИ

ООО «АВТОСПОРТМЕДИАГРУПП» (ООО «АСМГ»)
Юридический и почтовый адрес: 620075, Свердловская область, г. Екатеринбург, ул. Красноармейская, стр. 10, оф. 18/07.
Телефон: +7 903 109 32 06.
Контактное лицо: ЗАВЕРШИНСКАЯ Анна Владимировна.
E-mail – адрес электронной почты: az@asmg.ru
Адрес официального сайта: asmg.ru

2.2.2 АДРЕСА И КОНТАКТЫ ОРГАНИЗАТОРА ЭТАПА

Организатор этапа: Название юридического лица: АНО «Спортивный автоклуб «Единство»
Почтовый адрес: 150064, Ярославская область, г. Ярославль, Ленинградский пр-кт, д. 68, корп.2, кв. 71

РОССИЙСКАЯ АВТОМОБИЛЬНАЯ ФЕДЕРАЦИЯ
ул. Яузская, дом 5
г. Москва, Россия, 109028

Телефоны: +7-910-970-10-62, +7-910-825-83-94
E-mail – Адрес электронной почты: rv.rally@mail.ru
Контактное лицо: Тарасова Александра Александровна
Адрес официального сайта в Internet: http://edinstvo.use.ru

2.3. ОРГАНИЗАЦИОННЫЙ КОМИТЕТ

Председатель:

ТАРАСОВА Елена Сергеевна	Председатель Ярославской областной общественной организации «Региональная федерация автомобильного спорта», главный судья (руководитель гонки) ралли «ЗОЛОТЫЕ КУПОЛА 2026»

Члены комитета:

ТАРАСОВА Александра Александровна	Представитель Организатора
ТИХОМИРОВ Сергей Владимирович	Глава городского поселения Ростов Великий
КУВШИНОВ Дмитрий Васильевич	Начальник ОМВД России «Ростовский»
ТИМОФЕЕВА Елена Сергеевна	Комиссар по безопасности ралли «ЗОЛОТЫЕ КУПОЛА 2026»

2.4. КОЛЛЕГИЯ СПОРТИВНЫХ КОМИССАРОВ

Председатель КСК	Андрей КЛЕЩЕВ	ССВК	А26-101	Москва
Спортивный комиссар	Алексей ЩУКИН	ССВК	А26-224	Москва
Спортивный комиссар	Андрей БРУСНИКИН	ССВК	А26-126	Ногинск, МО

2.5. НАБЛЮДАТЕЛИ И ДЕЛЕТАТЫ

Технический делегат РАФ	Андрей БРУСНИКИН	ССВК	А26-126	Ногинск, МО

2.6. ОФИЦИАЛЬНЫЕ ЛИЦА



Главный судья (руководитель гонки)

Елена ТАРАСОВА

ССВК А26-140
Ярославль
+ 7 910 970 10 62



Офицер по связи с участниками

Денис АНИСИМОВ

СС1К В26-5550
Ярославль
+ 7 920 121 10 36



Офицер парка сервиса (технический контролер)

Дмитрий ЕФИМОВ

СС2К В26-5548
Ярославль
+ 7 903-646-09-39



Руководитель пресс-центра

Екатерина ЧЕЛНОКОВА

Ярославль
+ 7 980-743-15-65

РОССИЙСКАЯ АВТОМОБИЛЬНАЯ ФЕДЕРАЦИЯ
ул. Яузская, дом 5
г. Москва, Россия, 109028

Заместитель Главного судьи (руководителя гонки)	Евгений УВАРОВ	ССВК	А26-142	Ярославль
Технический комиссар	Максим БРУСНИКИН	СС1К	на оформлении*	Ногинск, МО
Главный секретарь	Александра ТАРАСОВА	ССВК	А26-141	Ярославль
Главный хронометрист	Евгений УВАРОВ	ССВК	А26-142	Ярославль
Комиссар по безопасности	Елена ТИМОФЕЕВА	СС1К	В26-5555	Ярославль
Комиссар по маршруту	Олег ШАПОШНИКОВ	СС1К	В26-5560	Ярославль
Секретарь КСК	Екатерина СОКОЛОВА	СС1К	В26-5565	Ярославль
Главный врач	Будет объявлен Бюллетенем			

* - номер лицензии будет объявлен в бюллетене

2.7. ШТАБ РАЛЛИ

Адрес: Ярославская область, г.Ростов Великий, ул. Каменный мост, д. 7, Центр Внешкольной работы, 1 этаж.

Яндекс координаты: 57.183466, 39.411337

2.8. РАСПИСАНИЕ РАБОТЫ ШТАБА РАЛЛИ И ОФИЦИАЛЬНОЕ ТАБЛО ИНФОРМАЦИИ

Расписание работы Штаба ралли:

Пятница, 23.01	16:00 – 20:00
Суббота, 24.01	08:00 – 20:00
Воскресенье, 25.01	09:00 – 20:30

Официальное электронное табло информации – телеграм–канал Ралли «Золотые Купола». Для вступления в Телеграм-канал необходимо перейти по ссылке: t.me/rallyzolotyekupola. Доступ к материалам канала открытый. Всем участникам, представителям команд и заинтересованным лицам необходимо заблаговременно убедиться в наличии у них доступа к данному каналу.

3. ПРОГРАММА РАЛЛИ

ВРЕМЯ	МЕРОПРИЯТИЕ	МЕСТО
СРЕДА, 24 декабря 2025 года		
09:00	Публикация карты дорог, используемых для организации СУ Начало действия ограничений на ознакомление с маршрутом	Сайт ралли: http://edinstvo.use.ru Официальное электронное табло информации: t.me/rallyzolotyekupola
ПОНЕДЕЛЬНИК, 28 декабря 2025 года		
08:00	Начало приема заявок на участие в ралли и аккредитаций СМИ	E-mail: rv.rally@mail.ru
СУББОТА, 17 января 2026 года		
20:00	Окончание приема заявок на участие в ралли	E-mail: rv.rally@mail.ru

РОССИЙСКАЯ АВТОМОБИЛЬНАЯ ФЕДЕРАЦИЯ
ул. Яузская, дом 5
г. Москва, Россия, 109028

ПОНЕДЕЛЬНИК, 19 января 2026 года		
17:00	Публикация списка заявленных экипажей со стартовыми номерами	Сайт ралли, Официальное электронное табло информации
ВТОРНИК, 20 января 2026 года		
10:00	Публикация книги сервиса	Сайт ралли, Официальное электронное табло информации
17:00	Окончание приема документов для онлайн административной проверки	E-mail: rv.rally@mail.ru
17:00	Окончание приема аккредитаций СМИ	E-mail: rv.rally@mail.ru
ПЯТНИЦА, 23 января 2026 года		
10:00	Публикация схемы расстановки в парке сервиса	Официальное электронное табло информации
16:00-20:00	Регистрация, выдача документов для ознакомления, административные проверки	Штаб ралли: Ярославская обл., г. Ростов Великий, ул. Каменный мост, д. 7, Центр Внешкольной работы
СУББОТА, 24 января 2026 года		
08:00 – 09:00	Продолжение регистрации и выдачи документов для ознакомления	Штаб ралли
09:00 – 15:00	Ознакомление с маршрутом	Маршрут ралли
10:00	Открытие пресс-центра	Штаб ралли
11:45 – 12:00	Входная техническая инспекция автомобилей «нулевых» экипажей	Адрес: Ярославская область, Ростовский район, п. Коленово (Автобаза, 174/939 км Ярославского ш.)
12:00 – 16:00	Входная техническая инспекция	Адрес: Ярославская область, Ростовский район, п. Коленово (Автобаза, 174/939 км Ярославского ш.)
15:00 – 17:00	Предстартовый медицинский осмотр	Адрес: Ярославская область, Ростовский район, п. Коленово (Автобаза, 174/939 км Ярославского ш.)
16:30	Инструктаж «нулевых» экипажей	Штаб ралли
17:30	Окончание административных проверок и приема контрольных карт ознакомления	
17:45	Первое заседание Коллегии Спортивных Комиссаров	

РОССИЙСКАЯ АВТОМОБИЛЬНАЯ ФЕДЕРАЦИЯ
ул. Яузская, дом 5
г. Москва, Россия, 109028

18:45	Публикация: списка экипажей, допущенных к старту; списка заявленных команд; порядка и времени старта на 1-ю секцию	Официальное электронное табло информации
ВОСКРЕСЕНЬЕ, 25 января 2026 года		
07:00	Начало работы парка сервиса	Адрес: Ярославская область, Ростовский район, п. Коленово (Автобаза, 174/939 км Ярославского ш.)
09:15	Официальная церемония открытия и представления экипажей. Старт ралли	Адрес: Ярославская область, Ростовский район, п. Коленово (Автобаза, 174/939 км Ярославского ш.)
с 11:30	Финиш 1-ой секции ралли	КВ 3А, парк сервиса
12:45 – 13:00	Текущая техническая инспекция для автомобилей, стартующих по системе «супер - ралли»	КВ 3Б, парк сервиса
12:45	Публикация порядка и времени старта на 2-ю секцию ралли	Официальное электронное табло информации
13:00	Старт 2-й секции ралли	КВ 3Б, парк сервиса
15:49	Финиш ралли, церемония финишного подиума, процедура экспресс-награждения, закрытый парк	Адрес: Ярославская область, Ростовский район, п. Коленово (Автобаза, 174/939 км Ярославского ш.) Штаб ралли
с 16:30	Заключительная техническая инспекция	
17:00	Заключительное заседание КСК	
18:00	Публикация предварительных результатов	Официальное электронное табло информации
18:30	Публикация официальных результатов	

4. ЗАЯВКИ

4.1. ОКОНЧАНИЕ ПОДАЧИ ЗАЯВОК

Прием заявок на участие в ралли «ЗОЛОТЫЕ КУПОЛА 2026» заканчивается согласно программе ралли.

4.2. ПРОЦЕДУРА ПОДАЧИ ЗАЯВОК

Формы заявок на ралли «ЗОЛОТЫЕ КУПОЛА 2026» публикуются на сайте ралли http://edinstvo.use.ru/.

4.2.1. Участники этапа Кубка России – в соответствии с п. 3.1 и 3.2 регламента КР.

4.2.2. К участию в общем зачете ралли «ЗОЛОТЫЕ КУПОЛА 2026» также допускаются юридические и физические лица, обладающие действующими международными лицензиями Заявителя, выданными иными НАФ – членами ФИА, спортсмены, не являющиеся гражданами России, и имеющие международные или высшие национальные лицензии пилота, выданными иными НАФ – членами ФИА.

РОССИЙСКАЯ АВТОМОБИЛЬНАЯ ФЕДЕРАЦИЯ
ул. Вузовская, дом 5
г. Москва, Россия, 109028

4.3. МАКСИМАЛЬНОЕ КОЛИЧЕСТВО ДОПУСКАЕМЫХ ЭКИПАЖЕЙ, АВТОМОБИЛИ, ЗАЧЕТЫ

Максимальное количество допускаемых экипажей не ограничено.

К участию в этапе Кубка России допускаются автомобили в соответствии с п. 3.5 регламента КР.

4.4. ЗАЯВОЧНЫЕ ВЗНОСЫ И КОМПЛЕКТ ПРЕДОСТАВЛЯЕМЫХ ДОКУМЕНТОВ

4.4.1 ЗАЯВОЧНЫЕ ВЗНОСЫ:

Размеры заявочных взносов указаны в информационном письме Комитета ралли РАФ № 12/12-25 от 24 декабря 2025 года.

- Базовая сумма заявочного взноса уплачивается на расчетный счет ООО «АСМГ» (реквизиты в п.4.5 регламента) не позднее окончания срока приема заявок согласно программе ралли. После окончания этого срока уплачивается увеличенная сумма заявочного взноса.

- Эти суммы будут увеличены на 100% в случае отказа Заявителя от размещения на автомобиле необязательной рекламы.

- Иные расходы, связанные с участием в соревновании (проезд, питание, размещение, страхование и пр.) обеспечиваются Заявителем.

4.4.2 КОМПЛЕКТ ПРЕДОСТАВЛЯЕМЫХ ДОКУМЕНТОВ:

Наклейки на автомобиль:

Комплект официальных наклеек ралли со стартовыми номерами и рекламой	1
Ознакомление	1
Сервис	1
Представитель	1

Документы:

Регламент ралли	1
Дорожная книга	1
Книга сервиса	в электронном формате
Книга результатов	по предварительной заявке

4.5. РЕКВИЗИТЫ ДЛЯ ОПЛАТЫ

Наименование получателя	ООО «АСМГ»
ИНН / КПП	6685188859 / 668501001
Расчетный счет	40702810016540076161
Банк получателя	ПАО «Сбербанк» в г. Екатеринбурге
Корреспондентский счет	30101810500000000674
БИК банка получателя	046577674
Назначение платежа	Заявочный взнос за участие в ралли «ЗОЛОТЫЕ КУПОЛА 2026» (с указанием первого пилота)

Контактное лицо по вопросам оплаты: ГОГОЛЕВА Наталья Борисовна

Тел. +7 922 640 1029

E-mail: reg@asmg.ru

РОССИЙСКАЯ АВТОМОБИЛЬНАЯ ФЕДЕРАЦИЯ
ул. Яузская, дом 5
г. Москва, Россия, 109028

4.6. ВОЗМЕЩЕНИЯ

Заявочные взносы возвращаются полностью:
- участникам, чьи заявки отклонены;
- всем участникам – в случае если ралли не состоялось.

Организатор возвращает 50% сумм заявочных взносов тем участникам, которые в случае «форс-мажора», признанного организатором или должным образом удостоверенного НАФ, не смогли принять участие в ралли.

5. СТРАХОВАНИЕ

5.1 СТРАХОВАНИЕ ГРАЖДАНСКОЙ ОТВЕТСТВЕННОСТИ

Страхование гражданской ответственности организатора перед третьими лицами обеспечивается в соответствии с договором коллективного страхования РАФ (www.raf.su, раздел «Документы», подраздел «Страхование»).

5.2 СТРАХОВАНИЕ ОТ РИСКОВ НЕСЧАСТНОГО СЛУЧАЯ

Страхование спортсменов от рисков несчастного случая на соревновании – в соответствии с Приложением 2 к СК РАФ.

6. РЕКЛАМА

6.1 Организатор этапа обеспечивает каждый участвующий экипаж одним комплектом официальных наклеек ралли и наклеек с рекламой. Дополнительные комплекты официальных наклеек ралли и наклеек с рекламой предоставляются (при их наличии) за плату в размере 3000 рублей за комплект.

6.2 Вся реклама и наклейки, выданные организатором, включая официальные наклейки ралли, должны быть закреплены на автомобиле до начала входной технической инспекции в соответствии со схемой, и сохраняться на автомобиле в течение всего ралли. Схема расположения официальных наклеек, обязательной и необязательной рекламы указана в приложении 4.

Отсутствие или неправильное размещение наклеек наказывается денежной пенализацией (в % от заявочного взноса):
- одной из рекламных наклеек, фамилии пилота или национального флага – 10%;
- одной официальной идентифицирующей наклейки или одного стартового номера – 50%;
- всех рекламных наклеек – 100 %

7. ШИНЫ

7.1 ШИНЫ, РАЗРЕШАЕМЫЕ К ИСПОЛЬЗОВАНИЮ ВО ВРЕМЯ РАЛЛИ

7.1.1 Во всех зачетах разрешено использование специальных спортивных шин, в соответствии с требованиями п. 7.4 (зимние и шипованные шины) действующего приложения 9 к КиТТ.

7.1.2 Маркировка шин будет производиться каждый раз после КВ «Сервис выход». Контроль маркировки шин будет осуществляться перед КВ 3А, КВ 7.
Процедуры маркировки и контроля шин – в соответствии с п. 5.3.6 ПР.

РОССИЙСКАЯ АВТОМОБИЛЬНАЯ ФЕДЕРАЦИЯ
ул. Якорная, дом 5
г. Москва, Россия, 109028

7.2 ШИНЫ ДЛЯ ОЗНАКОМЛЕНИЯ

Для ознакомления автомобили должны быть укомплектованы серийно выпускаемыми шинами для дорожного использования с соответствующими маркировками на боковине (с маркировкой «Е» соответствия правилам ЕЭК ООН №30 или маркировку DOT с указанием стандарта) согласно п. 7.1 действующего приложения 9 к КиТТ. Запрещается любое изменение оригинальной ошиповки и оригинального рисунка протектора.

8. ТОПЛИВО

Использование топлива регламентируется приложением III к регламенту Кубка России 2026 года.

Во время соревнований дозаправка может осуществляться только в специально обозначенных зонах заправки, указанных в дорожной книге.

9. ОЗНАКОМЛЕНИЕ С МАРШРУТОМ

9.1 ПРОЦЕДУРА РЕГИСТРАЦИИ

Выдача документов для ознакомления будет происходить в штабе ралли согласно программе ралли.

О любой замене автомобиля ознакомления участник обязан сообщить в секретариат ралли (или офицеру по связи с участниками) до начала ознакомления на этом автомобиле.

При регистрации каждому экипажу будут выданы «контрольная карта ознакомления» и идентифицирующая наклейка, которая должна быть закреплена в правом верхнем углу снаружи лобового стекла автомобиля ознакомления.

9.2 СПЕЦИФИЧЕСКИЕ ИЛИ НАЦИОНАЛЬНЫЕ ОГРАНИЧЕНИЯ

С 24 декабря 2025 года вводится ограничение на проезд членов команд и/или отдельных спортсменов, а также на организацию УТС, тренировок и тестов по дорогам, на которых будут проводиться специальные участки ралли. Карта с обозначением дорог, используемых для организации СУ, опубликована на сайте ралли и на официальном электронном табло информации 24 декабря 2025 года. Общая карта ралли приведена в приложении 3 к настоящему регламенту.

Проезд по дистанции СУ ралли любого члена экипажа, намеренного участвовать в ралли, в период с 24 декабря 2025 года до 09:00 24 января 2026 года (начало ознакомления), равно как и в период ознакомления в не отведенное для этого время, запрещается. Исключение может быть сделано для членов экипажей и/или их команд, письменно уведомивших организатора этапа о необходимости такого проезда, (например, место проживания команды расположено на дистанции СУ и т.п.), и имеющих на это письменное разрешение организатора с указанием периодов и времени проезда. Исключение будет сделано для членов экипажей и/или их команд, принявших старт в Кубке Ярославской области 18 января 2026 года на время проведения соревнования.

9.2.1 ПРОЕЗДЫ

Разрешается проезд дистанции любого СУ не более двух раз и только в том направлении, которое задано легендой в дорожной книге ралли. Любой СУ, используемый в ралли более одного раза, рассматривается как один в целях ознакомления. Каждый проезд по дистанции любого СУ регистрируется судьями на дистанции на старте каждого СУ. Экипажи обязаны остановиться у судейского пункта и предъявить контрольную карту ознакомления для внесения в нее отметок, при этом экипаж должен подтвердить своей подписью в протоколе факт очередного прохождения.

Каждый экипаж обязан ознакомиться с маршрутом каждого СУ минимум один раз.

Расписание ознакомления – в приложении 2 к настоящему регламенту.

Участники обязаны сдать контрольные карты ознакомления согласно программе ралли.

РОССИЙСКАЯ АВТОМОБИЛЬНАЯ ФЕДЕРАЦИЯ
ул. Яузская, дом 5
г. Москва, Россия, 109028

9.2.2 ОГРАНИЧЕНИЯ СКОРОСТИ

Все участники при ознакомлении с маршрутом ралли обязаны соблюдать скоростной режим движения, который ограничивается правилами дорожного движения, действующими в России (ПДД), или временными дорожными знаками ограничения скорости, если в дорожной книге не определено иное ограничение. Соблюдение скоростного режима на дистанции СУ и на дорожных секторах ралли будет контролироваться организатором в соответствии с требованиями ПР.

Денежная пенализация за нарушения скоростного режима во время ознакомления с маршрутом:

- первое нарушение скоростного режима (свыше 20 км/ч и до 40 км/ч) – 200 рублей за каждый км/ч превышения разрешенной скорости свыше 20 км/час;
- первое нарушение скоростного режима (свыше 40 км/ч и до 60 км/ч) – 400 рублей за каждый км/ч превышения разрешенной скорости свыше 20 км/час;
- второе нарушение скоростного режима (свыше 20 км/ч и до 60 км/ч) – 600 рублей за каждый км/ч превышения разрешенной скорости свыше 20 км/час;
- третье нарушение скоростного режима или превышение разрешенной скорости более, чем на 60 км/ч – отказ в старте, если КСК не примет иного решения.

9.2.3 АВТОМОБИЛИ ОЗНАКОМЛЕНИЯ

Ознакомление производится только на зарегистрированных организатором автомобилях, которые должны соответствовать требованиям ПР.

10. АДМИНИСТРАТИВНЫЕ ПРОВЕРКИ, МЕДИЦИНСКИЙ ОСМОТР СПОРТСМЕНОВ

10.1 ДОКУМЕНТЫ, КОТОРЫЕ ДОЛЖНЫ БЫТЬ ПРЕДСТАВЛЕНЫ НА АДМИНИСТРАТИВНЫХ ПРОВЕРКАХ

Для онлайн административных проверок в сроки, указанные в программе ралли, любым членом экипажа или представителем Заявителя должны быть высланы на электронную почту организатора этапа rv.rally@mail.ru электронные копии следующих документов **(в одном файле в формате pdf)**:

- заявочная форма (полностью заполненная);
- лицензия Заявителя;
- лицензия пилота – на каждого члена экипажа;
- документ, дающий право на управление автомобилем (водительское удостоверение) – на каждого члена экипажа;
- действующий на территории РФ, в т.ч. для участия в спортивных соревнованиях, полис личного страхования от несчастных случаев – на каждого члена экипажа (для спортсменов, имеющих лицензии, выданные иными НАФ, кроме РАФ);
- полис личного страхования граждан, выезжающих за пределы постоянного места жительства (полис туриста), обеспечивающий медицинские расходы на территории России (только для спортсменов, не являющихся гражданами РФ);
- документы, подтверждающие уплату заявочных взносов;
- свидетельство о регистрации транспортного средства или документ, его заменяющий;
- документ, подтверждающий спортивное звание/разряд (копия приказа или страницы зачетной книжки спортсмена с отметкой о присвоении/подтверждении) – на обоих членов экипажа;

Для регистрации и завершения административных проверок один из членов экипажа или представитель Заявителя должен представить в секретариат следующие документы:

- заявочная форма (полностью заполненная и подписанная, если ранее ее оригинал не был направлен организатору этапа);
- оригинал лицензии Заявителя и оригиналы лицензий пилотов;

РОССИЙСКАЯ АВТОМОБИЛЬНАЯ ФЕДЕРАЦИЯ
ул. Яузская, дом 5
г. Москва, Россия, 109028

- в случае, если лицензия Заявителя оформлена на юридическое лицо – оригинал доверенности на представителя;
– подлинники документов, дающих право на управление автомобилем – на каждого члена экипажа;
– все документы, которые не были высланы в ходе онлайн административных проверок.

10.2 РАСПИСАНИЕ

Административные проверки проводятся в соответствии с программой ралли.
При подаче заявки на участие в ралли в соответствующей графе заявочной формы экипаж может выбрать желаемое время прохождения административных проверок. Экипажам, не заполнившим данную графу, организатор назначит время прохождения административных проверок на свое усмотрение.

10.3 МЕДИЦИНСКИЙ ОСМОТР СПОРТСМЕНОВ

Все пилоты обязаны пройти медицинский осмотр в соответствии с программой ралли.

При прохождении предстартового медицинского осмотра спортсмен должен быть готов предъявить главному врачу соревнования или уполномоченному лицу:

- оригинал и копию действующего заключения о состоянии здоровья и допуске к соревнованиям. Копия заключения остается у главного врача (уполномоченного лица);

- документ, удостоверяющий личность (паспорт, водительское удостоверение).

11. ВХОДНАЯ ТЕХНИЧЕСКАЯ ИНСПЕКЦИЯ, ПЛОМБИРОВАНИЕ, МАРКИРОВАНИЕ

11.1 МЕСТО ПРОВЕДЕНИЯ И РАСПИСАНИЕ

Место проведения – согласно программе ралли.

На входную техническую инспекцию должен быть представлен каждый автомобиль, заявленный для участия в ралли, а также автомобили «нулевых» экипажей. Инспекция проводится согласно программе ралли в соответствии с расписанием, которое будет объявлено после окончания приема заявок и присвоения стартовых номеров.

Экипаж при подаче заявки на участие может выбрать желаемое время прохождения входной технической инспекции в пределах её работы, исходя из командной логистики и наличия механиков, заполнив соответствующую графу заявочной формы. Экипажам, не заполнившим данную графу, организатор назначит время прохождения входной технической инспекции на свое усмотрение.

На входную техническую инспекцию должны быть предоставлены следующие документы:

- свидетельство о регистрации транспортного средства или документ, его заменяющий;
- технический паспорт спортивного автомобиля, в котором делается отметка о прохождении технических инспекций;
- полностью заполненный акт входной ТИ (публикуется в комплекте заявочных форм);

Заявители, заявившие для участия в ралли автомобили, подготовленные в соответствии с картой омологации ФИА, РАФ или иной НАФ, должны представить для проведения технических инспекций полную оригинальную омологационную карту своего автомобиля и все необходимые расширения к ней.

Автомобиль должен быть представлен на входную техническую инспекцию полностью подготовленным для участия в ралли, с нанесенными на бортах стартовыми номерами и рекламой, размещенными в соответствии с приложением 4 к настоящему регламенту, и всей экипировкой экипажа.

РОССИЙСКАЯ АВТОМОБИЛЬНАЯ ФЕДЕРАЦИЯ
ул. Яузская, дом 5
г. Москва, Россия, 109028

11.2 БРЫЗГОВИКИ

Для автомобилей, подготовленных по требованиям ФИА: брызговики должны быть установлены согласно п.7.7. ст.252 Приложения J к МСК ФИА редакции 2020 года.

11.3 СТЕКЛА

Для автомобилей, подготовленных по требованиям ФИА: разрешено использование тонировочной (в том числе зеркальной) пленки согласно п.11 ст.253 Приложения J к МСК ФИА редакции 2020 года.

11.4 ЭКИПИРОВКА ЭКИПАЖА И АВАРИЙНОЕ ОБОРУДОВАНИЕ

На входной технической инспекции должна быть предоставлена вся экипировка экипажа согласно п. 3.5.4 регламента КР.

Аварийное оборудование автомобиля – в соответствии с п. 10 действующего приложения 9 к КиТТ.

11.5 УРОВЕНЬ ШУМА

Максимально допустимый уровень шума – в соответствии с п. 8 действующего приложения 9 к КиТТ.

11.6 СПЕЦИФИЧЕСКИЕ НАЦИОНАЛЬНЫЕ ТРЕБОВАНИЯ

Автомобили экипажей, пилоты которых не участвуют в Кубке России, могут иметь технические документы другой НАФ или международного образца.

Предварительному пломбированию и маркированию подлежат все автомобили с турбонаддувом и автомобили спортсменов листа приоритета. Остальные автомобили могут быть опломбированы и промаркированы по решению Технического комиссара или Технического делегата РАФ.

11.7 УСТАНОВКА СИСТЕМЫ МОНИТОРИНГА БЕЗОПАСНОСТИ

В данном ралли система мониторинга безопасности не применяется.

12. ПРОВЕДЕНИЕ РАЛЛИ

12.1 ПРОЦЕДУРА И ПОРЯДОК ТОРЖЕСТВЕННОГО ОТКРЫТИЯ РАЛЛИ

Церемонии торжественного старта и представления экипажей состоятся 25 января 2026 года в 09:15 по адресу: Ярославская область, Ростовский район, п. Коленово (Автобаза, 174/939 км Ярославского ш.).

Проезд через стартовый подиум – в порядке стартовой ведомости. Экипаж обязан выйти из автомобиля во время представления для приветствия публики и фотографирования.

12.2 СТАРТ РАЛЛИ

Стартом ралли является КВ 0. Место расположения КВ – см. в дорожной книге.

12.3 СТАРТОВАЯ СИСТЕМА, ПРИМЕНЯЕМАЯ НА СУ

На всех СУ хронометраж ведется с точностью до 0,1 секунды. Для ведения хронометража применяется электронная система хронометража и электронные часы с цифровой индикацией.

Старт на всех СУ производится следующим образом:

– экипаж по приглашению судьи занимает позицию на старте СУ и немедленно передает судье контрольную карту;

– после установки на линии старта автомобиль должен быть неподвижен до момента старта, а экипаж должен самостоятельно следить за световыми сигналами на табло электронной стартовой установки;

– не позднее, чем за 30 секунд до старта судья возвращает экипажу его контрольную карту;

– за пять секунд до старта в левом верхнем углу стартового табло загорается красный сигнал;

РОССИЙСКАЯ АВТОМОБИЛЬНАЯ ФЕДЕРАЦИЯ
ул. Якиманка, дом 5
г. Москва, Россия, 109028

– в момент старта цифры обратного отсчета и красный сигнал гаснут, а в левом нижнем углу стартового табло загорается зеленый сигнал. Появление зеленого сигнала является стартовой командой, после подачи которой экипаж должен немедленно принять старт.

В случае отказа электронной системы старта старт на данном СУ производится в соответствии с процедурой, установленной п. 5.9.4 ПР.

Экипаж, не способный стартовать на СУ (покинуть зону контроля) в течение 20 секунд после подачи стартовой команды, немедленно исключается из ралли, а его автомобиль должен быть немедленно перемещен в безопасное место.

12.4 ПРОЦЕДУРА ФИНИША РАЛЛИ И ФИНИШНЫЙ ЗАКРЫТЫЙ ПАРК

Финишем ралли является КВ 7.

Финишный закрытый парк расположен по адресу: Ярославская область, Ростовский район, п. Коленово (Автобаза, 174/939 км Ярославского ш.).

Участники обязаны забрать свои автомобили из финишного ЗП после того, как КСК объявит о его роспуске.

12.5 РАННЯЯ ОТМЕТКА

Разрешается раннее прибытие и отметка без пенализации за опережение на следующие пункты контроля времени: КВ 7.

12.6 МЕЖСТАРТОВЫЙ ИНТЕРВАЛ

2-х минутный межстартовый интервал устанавливается:

- на первую секцию – для всех экипажей, где в качестве 1-го пилота заявлен спортсмен приоритета ФИА или РАФ;
- на вторую секцию – для экипажей, занимающих первые 5 мест в текущей классификации;

Для остальных экипажей межстартовый интервал устанавливается в 1 минуту.

12.8 ОФИЦИАЛЬНОЕ ВРЕМЯ СОРЕВНОВАНИЯ

Московское время, выверенное по сигналам GPS.

12.9 ЗАМЕНА КОНТРОЛЬНЫХ КАРТ В ХОДЕ РАЛЛИ

Новые Контрольные карты будут выданы на пунктах КВ: КВ 0, КВ 3Б.

12.10 ПАРКИ СЕРВИСА

В ралли «ЗОЛОТЫЕ КУПОЛА 2026» применяется один парк сервиса: Ярославская область, Ростовский район, п. Коленово (Автобаза, 174/939 км Ярославского ш.).

Яндекс координаты: 56.954350, 39.181503

Начало работы парка сервиса (начало расстановки) - согласно программе ралли.

Парк сервиса	*Название*	*Время*	*Замена шин*	*Дозаправка*
Воскресенье, 25 января 2026 года				
А	п. Коленово Автобаза	Все время перерыва	ДА	ДА

Автомобилям (кроме автомобилей, участвующих в ралли) разрешается въезжать в парк сервиса только при наличии закрепленной в правом верхнем углу снаружи лобового стекла наклейки «СЕРВИС» – по 1 на экипаж. При необходимости разместить еще один автомобиль в пределах выделенной экипажу сервисной зоны, экипаж может обратиться к организатору и получить вторую наклейку «СЕРВИС».

РОССИЙСКАЯ АВТОМОБИЛЬНАЯ ФЕДЕРАЦИЯ
ул. Кузская, дом 5
г. Москва, Россия, 109028

В соответствии с п.5.12.5 ПР за нарушение правил нахождения идентифицируемых автомобилей в парке сервиса предусмотрена пенализация решением КСК вплоть до исключения из ралли

Скорость движения в парке сервиса ограничена в соответствии с ПР – 30 км/ч. Несоблюдение данного требования наказывается денежной пенализацией в размере 10 % от заявочного взноса.

Для удобства размещения команд в парке сервиса, организатор этапа будет производить предварительную разметку расположения командных зон обслуживания. Экипажи/команды, желающие расположиться в единой зоне обслуживания, должны до окончания срока приема заявок на участие в ралли сообщить о своем намерении, заполнив соответствующую графу в заявочной форме. После окончания срока приема заявок пожелания о совместном обслуживании рассматриваться не будут.

12.11 СУПЕР - РАЛЛИ

В ралли «ЗОЛОТЫЕ КУПОЛА 2026» предусмотрена система «Супер-ралли».
Любой Экипаж, сошедший на первой секции, имеет право стартовать на вторую секцию в случае, если сообщит о своем намерении Главному судье (Руководителю гонки) в срок до 12:15 час., а его автомобиль пройдет текущую техническую инспекцию с 12:45 до 13:00 час.

Остальные детали продолжения соревнования по системе «Супер-ралли» приведены в п. 5.11 ПР.

13. ИДЕНТИФИКАЦИЯ ОФИЦИАЛЬНЫХ ЛИЦ

Красный жилет с надписью «RELATIONS OFFICER» или ОФИЦЕР ПО СВЯЗИ С УЧАСТНИКАМИ	Офицер по связи с участниками
Черный жилет с надписью «ТЕХНИЧЕСКИЙ ДЕЛЕГАТ РАФ»	Технический делегат РАФ
Синий жилет с надписью «SERVICE PARK OFFICER» или ОФИЦЕР ПАРКА СЕРВИСА	Офицер парка сервиса
Зеленый жилет с надписью «ТЕХНИЧЕСКИЙ КОМИССАР» или «SCRUTINEERING»	Технический комиссар
Зеленый жилет с надписью «ТЕХНИЧЕСКИЙ КОНТРОЛЕР» или «SCRUTINEERING»	Технический контролер
Голубой жилет с символом поста связи	Судья поста связи / поста безопасности
Желтый жилет	Судья СУ или КВ
Оранжевый жилет с надписью «МАРШАЛ»	Дорожный маршал

14. КЛАССИФИКАЦИИ И ПРИЗЫ

Все классификации будут опубликованы на официальном электронном табло в соответствии с программой ралли.

По итогам ралли будут составлены следующие классификации:
- классификация в Абсолютном личном зачете ралли «ЗОЛОТЫЕ КУПОЛА 2026»;
- классификация в Абсолютном личном зачете этапа Кубка России;
- классификация в личных зачетах 1400Н, 1600Н, 2000Н, Р9 и 4000Н Кубка России;
- классификация в командном зачете этапа Кубка России;

Награждение производится в соответствии с п. 5.12 регламента КР.

15. ЗАКЛЮЧИТЕЛЬНАЯ ТЕХНИЧЕСКАЯ ИНСПЕКЦИЯ И ПРОТЕСТЫ

15.1 ЗАКЛЮЧИТЕЛЬНАЯ ТЕХНИЧЕСКАЯ ИНСПЕКЦИЯ

РОССИЙСКАЯ АВТОМОБИЛЬНАЯ ФЕДЕРАЦИЯ
ул. Яузская, дом 5
г. Москва, Россия, 109028

После финиша ралли будет проведена заключительная техническая инспекция в соответствии с п. 5.11 регламента КР.

Каждый автомобиль, подлежащий такой инспекции, должен быть представлен Заявителем для следования под конвоем из финишного закрытого парка к месту проведения заключительной технической инспекции в соответствии с программой ралли.

15.2 ПРОТЕСТЫ

Протесты должны подаваться с соблюдением условий, установленных ст. 3.9 Спортивного кодекса РАФ и ПР. Сумма денежного залога при подаче протеста устанавливается в размере соответствующего базового заявочного взноса.

Если для принятия решения по протесту необходимо проведение углубленной технической инспекции или отложенной технической проверки с демонтажем и последующей сборкой различных частей автомобиля, то податель протеста должен помимо денежного залога внести дополнительный денежный залог, размер которого определяется исходя из следующих условий:

- дополнительный внешний осмотр и замеры ..... 20% базового денежного залога;
- снятие агрегатов и их деталей без разборки ..... 50% базового денежного залога;
- частичная разборка агрегатов ..... 50% базового денежного залога.

Необходимость внесения и размер дополнительного денежного залога определяется техническим комиссаром ралли.

15.3 АПЕЛЛЯЦИИ

Апелляции должны подаваться с соблюдением условий, установленных ст. 3.11 Спортивного кодекса РАФ.

Сумма апелляционного взноса, установленная Советом РАФ – 500 000 рублей.

РОССИЙСКАЯ АВТОМОБИЛЬНАЯ ФЕДЕРАЦИЯ
ул. Лужская, дом 5
г. Москва, Россия, 109028

ПРИЛОЖЕНИЕ 1. МАРШРУТНЫЙ ЛИСТ.

МАРШРУТНЫЙ ЛИСТ

День 1	25.01.2026 года - ВОСКРЕСЕНЬЕ							
КВ/СУ	Наименование	СУ	Сектор связи	Дистанция общая	Норма времени	Средняя скорость	1-й а/м	
0	Коленово						9:15	СЕКЦИЯ 1
1	Мосэнерго-1		1,30	1,30	0:15	5,20	9:30	
СУ 1	***Мосэнерго-1***	***11,55***					***9:33***	
2	Караш		22,46	34,01	0:45	45,35	10:18	
СУ 2	***Караш***	***15,08***					***10:21***	
3	Мосэнерго -2		21,04	36,12	0:45	48,16	11:06	
СУ 3	***Мосэнерго -2***	***11,55***					***11:09***	
3А	"Сервис А" вход		3,37	14,92	0:21	42,63	11:30	
Парк сервиса А (Коленово)		**(38,18)**	**(48,17)**	**(86,35)**				
	Всего по 1-й секции	**38,18**	**48,17**	**86,35**				
	Перерыв. Регруппинг. Новый порядок старта							
3Б	"Сервис А" выход						13:00	СЕКЦИЯ 2
Запр.	До данной зоны	(38,18)	(48,17)	(86,35)				
зона	До следующей зоны	(26,73)	(43,64)	(70,37)				
4	Семенково-1		19,85	19,85	0:25	47,64	13:25	
СУ 4	***Семенково-1***	***15,17***					***13:28***	
5	Горный		22,27	37,44	0:45	49,92	14:13	
СУ 5	***Горный***	***11,56***					***14:16***	
Запр.	До данной зоны	(26,73)	(43,64)	(70,37)				
зона	До финиша ралли	(15,17)	(42,56)	(57,73)				
6	Семенково-2		21,30	32,86	0:45	43,81	15:01	
СУ 6	***Семенково-2***	***15,17***					***15:04***	
7	"Финиш"		22,78	37,95	0:45	50,60	15:49	
	"Подиум"	По указанию официальных лиц						
	"ЗП Финиша"							
	Всего по 2-й секции	41,90	86,20	128,10				
	ВСЕГО ПО РАЛЛИ	**80,08**	**134,37**	**214,45**				

РОССИЙСКАЯ АВТОМОБИЛЬНАЯ ФЕДЕРАЦИЯ
Москва, Россия, 109028

ПРИЛОЖЕНИЕ 2. РАСПИСАНИЕ ОЗНАКОМЛЕНИЯ.

День недели, дата	Номер и название СУ	Дистанция СУ, км	Период времени	
			Начало	Окончание
Суббота 24.01.2026	СУ-1,3 «Мосэнерго»	11,55	09:00	10:20
	СУ-5 «Горный»	11,56	10:40	12:00
	СУ-2 «Караш»	15,08	12:00	13:20
	СУ-4,6 «Семенково»	15,17	13:40	15:00

РОССИЙСКАЯ АВТОМОБИЛЬНАЯ ФЕДЕРАЦИЯ
ул. Яузская, дом 5
г. Москва, Россия, 109028

ПРИЛОЖЕНИЕ 3. ОБЩАЯ КАРТА РАЛЛИ.

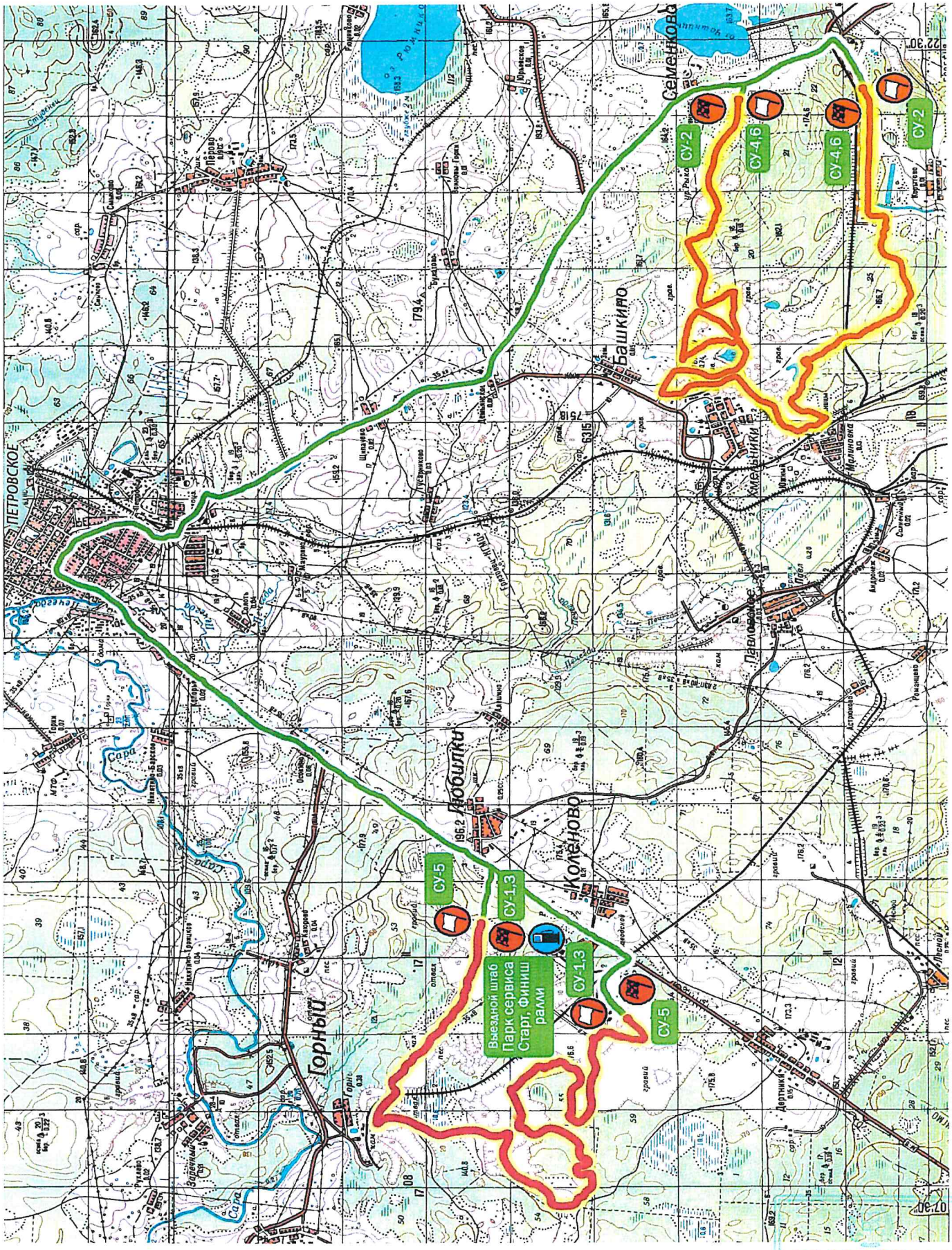

РОССИЙСКАЯ
АВТОМОБИЛЬНАЯ
ФЕДЕРАЦИЯ
ул. Яузская, дом 5
г. Москва, Россия, 109028

ПРИЛОЖЕНИЕ 4. СХЕМА РАЗМЕЩЕНИЯ ОФИЦИАЛЬНЫХ НАКЛЕЕК И РЕКЛАМЫ.

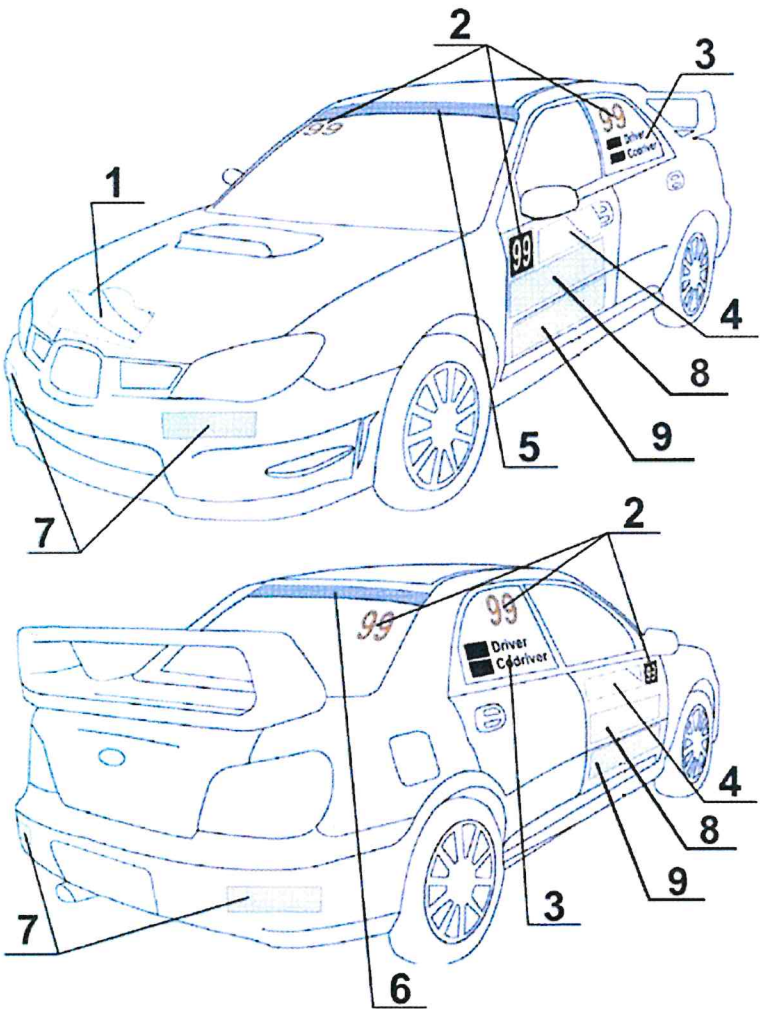

Обязательные наклейки и реклама:

1 - Наклейка с наименованием ралли и стартовым номером (на капоте) – прямоугольник размером 43 см х 21.5 см.

2 - Стартовые номера (на обоих передних дверях, обоих задних боковых стеклах, в правом верхнем углу лобового и заднего стекол). Стартовый номер на лобовом стекле размещается под официальной наклейкой многоэтапного соревнования.

3 - Фамилии и национальные флаги обоих Пилотов (на обоих задних боковых стеклах).

4 - Ралли-плейт со стартовым номером, названием ралли и / или обязательной рекламой организатора (на обеих передних дверях) – прямоугольник размером 67 см х 17 см.

5 - Официальная наклейка Кубка России на лобовом стекле (утверждается и предоставляется промоутером) - полоса во всю ширину лобового стекла, высотой не более 20 см от верхней части лобового стекла.

6 - Реклама промоутера – реклама партнера многоэтапного соревнования на заднем стекле - полоса во всю ширину заднего стекла, высотой не более 8 см от верхней части заднего стекла

7 - Реклама официальных шинных партнеров Кубка России (на переднем и заднем бамперах) - прямоугольник размером 30 см х 7 см.

8 - Реклама промоутера - на обеих передних дверях под ралли-плейтом – прямоугольник размером 67 см х 20 см.

Необязательная реклама:

9 - Реклама партнеров организатора этапа (согласуется с промоутером) - на обеих передних дверях под рекламой промоутера – прямоугольник размером 67 см х 17 см.

Все остальные поверхности автомобиля, за исключением стекол дверей и боковых стекол, не задействованные под рекламу организатора этапа, партнеров Кубка России и промоутера, находятся в распоряжении Заявителя.

РОССИЙСКАЯ АВТОМОБИЛЬНАЯ ФЕДЕРАЦИЯ
ул. Яузская, дом 5
г. Москва, Россия, 109028

ПРИЛОЖЕНИЕ 5. ТАБЛИЦА ПЕНАЛИЗАЦИЙ.

Статьи, пункты Правил организации и проведения ралли	Вид нарушения	Отказ в старте (исключение)	Пенализация	
			Время	Денежная пенализация
3.2.1	Не представление оригинала заполненной заявочной формы	Организатор		
3.3.2	Неуплата заявочного взноса	Организатор		
3.4.3	Отсутствие во время ралли в автомобиле одного из членов экипажа или присутствие во время ралли в автомобиле постороннего лица	КСК		
3.5.3	Нарушение правил размещения официальных наклеек ралли (наклейка отсутствует или неправильно размещена):			
	Одной официальной или идентифицирующей наклейки или одного стартового номера			50%
	Отсутствие на автомобиле обоих стартовых номеров	КСК		
	Одной рекламной наклейки, фамилии пилота или национального флага			10%
3.5.4	Использование специальной раскраски автомобиля или специальных сигналов, дающих право на получение преимущественного права проезда	КСК		
4.5.8	Несоблюдение предписаний при аварии на СУ другого экипажа	КСК		КСК
4.5.9	Несоблюдение установленного режима движения при движении по дистанции остановленного СУ (дорожный режим)	КСК		КСК
4.5.10	Невыполнение действий, предписанных в случае собственной аварии	КСК	КСК	КСК
4.5.12	Не предоставление автомобиля для осмотра после аварии	КСК		20%
4.7.3	Отсутствие на автомобиле необязательной рекламы организатора, если участник согласился на ее размещение (за каждый элемент)			
	за один отсутствующий элемент			10%
	за отсутствие всех элементов			100%
5.2.1	Нарушение правил ознакомления			
	нарушение расписания ознакомления	КСК		
	движение по дистанции СУ в направлении, противоположном установленному дорожной книгой	КСК	КСК	КСК
	невыполнение ограничений на проезд по дорогам, входящих в состав СУ ралли	КСК		
5.2.2	Несоответствие автомобиля ознакомления, включая шины, установленным требованиям	КСК	КСК	КСК
5.2.3	Нарушение скоростного режима при ознакомлении с маршрутом ралли			
	1-е нарушение свыше 20 км/ч и до 40 км/ч (за каждый 1 км/ч превышения свыше 20 км/ч)			200 руб.
	1-е нарушение свыше 40 км/ч и до 60 км/ч (за каждый 1 км/ч превышения свыше 20 км/ч)			400 руб.
	2-е нарушение свыше 20 км/ч и до 60 км/ч (за каждый 1 км/ч превышения свыше 20 км/ч)			600 руб.
	3-е нарушение, или превышение более чем на 60 км/ч	КСК	КСК	КСК

РОССИЙСКАЯ АВТОМОБИЛЬНАЯ ФЕДЕРАЦИЯ
ул. Якиманка, дом 5,
г. Москва, Россия, 109028

Статьи, пункты Правил организации и проведения ралли	Вид нарушения	Отказ в старте (исключение)	Пенализация	
			Время	Денежная пенализация
5.3.2	Нарушение правил прохождения административных проверок:			
	Опоздание на административные проверки в пределах времени их работы			20%
	Отсутствие или несоответствие установленным требованиям любого документа, контролируемого на административных проверках	КСК		
	Непрохождение административной проверки в течение времени их работы	КСК		
5.3.3	Нарушение правил прохождения входной технической инспекции:			
	Опоздание на входную техническую инспекцию в пределах времени её работы			20%
	Непрохождение входной технической инспекции в течение времени ее работы	КСК		
	Отсутствие необходимых документов при прохождении технических проверок	КСК		
	Техническое несоответствие автомобиля требованиям ФИА / РАФ	КСК		
5.3.4 5.3.5	Обнаруженное в ходе ралли несоответствие автомобиля регламентации ФИА / РАФ	КСК		
	Отсутствие или повреждение в ходе ралли идентифицирующих маркировок	КСК		
3.5.5 5.3.6	Невыполнение требований по применению шин или топлива	КСК	КСК	КСК
5.6.1	Отклонение от маршрута ралли	КСК		
5.6.2	Нарушение ПДД во время ралли			
	1-е нарушение			10%
	2-е нарушение			50%
	3-е нарушение		5:00	
	4-е нарушение	КСК		
5.6.3	Запрещенная посторонняя помощь на маршруте ралли	КСК		
5.6.4	Преднамеренное блокирование проезда, препятствие обгону, неспортивное поведение	КСК	КСК	КСК
5.7.2	Самовольные исправления в контрольной карте	КСК		
	Нарушение установленной последовательности или отсутствие отметок в контрольной карте	КСК		
	Повторный въезд в зону контроля	КСК		
	Непредъявление контрольной карты на пункте контроля	КСК		
5.7.5	Нарушение режима закрытого парка в зоне контроля	КСК	КСК	
	Остановка или преднамеренное движение с низкой скоростью между знаком начала зоны контроля и местом контроля времени	КСК	КСК	КСК
	Невыполнение указаний судей в пунктах контроля	КСК		КСК
5.7.6	Несоблюдение процедуры получения отметки в пункте контроля	КСК		КСК

РОССИЙСКАЯ АВТОМОБИЛЬНАЯ ФЕДЕРАЦИЯ
ул. Лужская, дом 5
г. Москва, Россия, 109028