МИНСПОРТ РОССИИ

МИНИСТЕРСТВО СПОРТА РОССИЙСКОЙ ФЕДЕРАЦИИ
МИНИСТЕРСТВО ФИЗИЧЕСКОЙ КУЛЬТУРЫ И СПОРТА
КАРАЧАЕВО-ЧЕРКЕССКОЙ РЕСПУБЛИКИ
РОССИЙСКАЯ АВТОМОБИЛЬНАЯ ФЕДЕРАЦИЯ
ОО РЕГИОНАЛЬНАЯ СПОРТИВНАЯ ФЕДЕРАЦИЯ АВТОМОБИЛЬНОГО СПОРТА
КАРАЧАЕВО-ЧЕРКЕССКОЙ РЕСПУБЛИКИ
ПРАВИТЕЛЬСТВО КАРАЧАЕВО-ЧЕРКЕССКОЙ РЕСПУБЛИКИ

РЕГЛАМЕНТ

ралли «КАВКАЗ 2025»

11 - 14 СЕНТЯБРЯ 2025 ГОДА

ЕКП МИНСПОРТА РФ № 2166090020031272

организовано в соответствии со Спортивным Кодексом РАФ

9-й этап Кубка России в спортивных дисциплинах:
ралли «1400Н» код ВРВС 1660481811Л
ралли «1600Н» код ВРВС 1660491811Л
ралли «2000Н» код ВРВС 1660501811Л
ралли «4000Н» код ВРВС 1660511811Л
ралли «Абсолютный» код ВРВС 1661021811Л

Входящий номер регламента в РАФ:	№ 241 от 26.08.2025
Согласование комитета ралли:	№ 22 от 26.08.2025
Согласование КОЛиС:	от 26.08.2025
Согласование КСТ:	от 27.08.2025
Лицензия организатора	Б 2574 (81)
Виза РАФ:	4/21 от 27.08.2025

РОССИЙСКАЯ АВТОМОБИЛЬНАЯ ФЕДЕРАЦИЯ * МОСКВА *

ЧЕРКЕССК - 2025

ОГЛАВЛЕНИЕ

1. ВВЕДЕНИЕ 2
2. ОРГАНИЗАЦИЯ 2
3. ПРОГРАММА РАЛЛИ 4
4. ЗАЯВКИ 6
5. СТРАХОВАНИЕ 8
6. РЕКЛАМА 8
7. ШИНЫ 8
8. ТОПЛИВО 9
9. ОЗНАКОМЛЕНИЕ С МАРШРУТОМ 9
10. АДМИНИСТРАТИВНЫЕ ПРОВЕРКИ 10
11. ВХОДНАЯ ТЕХНИЧЕСКАЯ ИНСПЕКЦИЯ, ПЛОМБИРОВАНИЕ, МАРКИРОВАНИЕ 11
12. ПРОВЕДЕНИЕ РАЛЛИ 12
13. ИДЕНТИФИКАЦИЯ ОФИЦИАЛЬНЫХ ЛИЦ 14
14. КЛАССИФИКАЦИИ И ПРИЗЫ 14
15. ЗАКЛЮЧИТЕЛЬНАЯ ТЕХНИЧЕСКАЯ ИНСПЕКЦИЯ И ПРОТЕСТЫ 14
ПРИЛОЖЕНИЕ 1 - МАРШРУТНЫЙ ЛИСТ 16
ПРИЛОЖЕНИЕ 2 - РАСПИСАНИЕ ОЗНАКОМЛЕНИЯ 17
ПРИЛОЖЕНИЕ 3 - ОБЩАЯ КАРТА РАЛЛИ 18
ПРИЛОЖЕНИЕ 4 - СХЕМА РАЗМЕЩЕНИЯ ОФИЦИАЛЬНЫХ НАКЛЕЕК И РЕКЛАМЫ 19
ПРИЛОЖЕНИЕ 5 - ТАБЛИЦА ПЕНАЛИЗАЦИЙ 20

РОССИЙСКАЯ АВТОМОБИЛЬНАЯ ФЕДЕРАЦИЯ
ул. Яузская, дом 5
г. Москва, Россия, 109028

1. ВВЕДЕНИЕ

1.1. Ралли проводится в соответствии со Спортивным Кодексом РАФ (СК РАФ), Правилами организации и проведения ралли (ПР), Регламентом Кубка России по ралли 2025 года (Регламентом КР), а также в соответствии с этим Регламентом.

Изменения и/или дополнения к Регламенту могут быть представлены только в виде пронумерованных и датированных бюллетеней, издаваемых Организатором или КСК.

Запрещается оказывать противоправное влияние на результаты спортивных соревнований. Запрещается участвовать в азартных играх в букмекерских конторах и тотализаторах путём заключения пари на официальные спортивные соревнования в соответствии с требованиями, установленными пунктом 3 части 4 статьи 26.2 Федерального закона от 4 декабря 2007 года № 329-ФЗ «О физической культуре и спорте в Российской Федерации».

Организатор соревнования несет ответственность за выполнение требований СК РАФ, за своевременное проведение соревнования согласно календарю, за обеспечение безопасности участников, судей и зрителей во время мероприятия.

1.2. ДОРОЖНОЕ ПОКРЫТИЕ

Дорожное покрытие всех специальных участков – грунтово-гравийное.

1.3. СУММАРНАЯ ДИСТАНЦИЯ СУ И ОБЩАЯ ДИСТАНЦИЯ РАЛЛИ

1.3.1 Дистанция этапа Кубка России:

Общая дистанция ралли – 166,80 км.

Суммарная дистанция СУ – 80,00 км

1.3.2 Дистанция 4 этапа чемпионата Краснодарского края аналогична дистанции этапа Кубка России.

2. ОРГАНИЗАЦИЯ

2.1. СТАТУС РАЛЛИ В КАЛЕНДАРЕ РАФ

9-й этап Кубка России по ралли 2025 года

Ралли «КАВКАЗ 2025»

2.2. НОМЕРА ВИЗ

Виза Комитета ралли РАФ № 22 от 26.08.2025
Виза РАФ: 4/21 от 26.08.2025

2.3. АДРЕСА И КОНТАКТЫ ОРГАНИЗАТОРА

Организатор:

ОБЩЕСТВЕННАЯ ОРГАНИЗАЦИЯ РЕГИОНАЛЬНАЯ СПОРТИВНАЯ ФЕДЕРАЦИЯ АВТОМОБИЛЬНОГО СПОРТА КАРАЧАЕВО-ЧЕРКЕССКОЙ РЕСПУБЛИКИ (ОО РСФА КЧР)
Юридический и почтовый адрес:
369005, Карачаево-Черкесская Республика, город Черкесск, Шоссейная ул., д. 54
Телефон: +7 928 034 63 52
Контактное лицо: ЛЕПШОКОВ Батыр
E-mail – Адрес электронной почты: fedos23@mail.ru
Адрес официального сайта: https://race.topdrive.pro/

РОССИЙСКАЯ АВТОМОБИЛЬНАЯ ФЕДЕРАЦИЯ
ул. Яузская, дом 5
Москва, Россия, 109028

2.4. ОРГАНИЗАЦИОННЫЙ КОМИТЕТ

Председатель:	
УЗДЕНОВ Рашид Юсуфович	Министр Спорта Карачаево-Черкесской Республики
Члены комитета:	
ХЛОПИН Федор Геннадьевич	Представитель Организатора
ЛЕПШОКОВ Батыр Кичибатырович	Президент ОО РСФА КЧР
САЛИМОВ Артур Басирович	Главный судья (Руководитель гонки) ралли «КАВКАЗ 2025»
СЕМЕНОВ Алексей Валерьевич	Комиссар по безопасности ралли «КАВКАЗ 2025»

2.5. КОЛЛЕГИЯ СПОРТИВНЫХ КОМИССАРОВ

Председатель КСК	Алексей ЩУКИН	ССВК	А25-224	Москва
Спортивный Комиссар	Сергей КУДЕЛЬКИН	ССВК	А25-154	Санкт-Петербург
Спортивный Комиссар	Елена ВАСИЛЕНКО	ССВК	А25-190	Пермь

2.6. НАБЛЮДАТЕЛИ И ДЕЛЕТАТЫ

Технический делегат РАФ	Сергей КУДЕЛЬКИН	ССВК	А25-154	Санкт-Петербург

2.7. ОФИЦИАЛЬНЫЕ ЛИЦА



Главный судья (Руководитель гонки)

Артур САЛИМОВ

ССВК А25-145

Шахты, Ростовская обл.

+ 7 918 556 09 77



Офицер по связи с участниками

Дарья КОЦУРОВА

СС1К В25-7423

Ростов-на-Дону

+7 908 511 51 31



Офицер парка сервиса (Технический контролер)

Елена ДИДЕНКО

СС2К В25-6922

Новороссийск, Краснодарский край

+ 7 928 034 63 52



Руководитель пресс-центра

Александр ПЕТРУК

Краснодар

+ 7 918 640 00 04

Комиссар по безопасности	Алексей СЕМЕНОВ	СС1К	В25-6934	Новороссийск, Краснодарск.край
Комиссар по маршруту	Федор ХЛОПИН	СС1К	В25-6936	Краснодар
Технический комиссар	Юрий ПРОХОРОВ	СС1К	В25-5945	Санкт-Петербург

РОССИЙСКАЯ АВТОМОБИЛЬНАЯ ФЕДЕРАЦИЯ
ул. Яузская, дом 5
г. Москва, Россия, 109028

Главный секретарь	Елена АЗАНОВА	ССВК	А25-189	Пермь
Секретарь КСК	*будет объявлен бюллетенем*			
Главный хронометрист	*будет объявлен бюллетенем*			
Главный врач	*будет объявлен бюллетенем*			

2.8. ШТАБ РАЛЛИ

Адрес: Карачаево-Черкесская Республика, Хабезский район, аул Али-Бердуковский, завод «Хабез – Гипс». GPS координаты: 43.953800, 41.715700

2.9. РАСПИСАНИЕ РАБОТЫ ШТАБА РАЛЛИ И ОФИЦИАЛЬНОЕ ТАБЛО ИНФОРМАЦИИ

Расписание работы Штаба ралли:

Суббота, 13 сентября 2025 года	10:00 – 20:00
Воскресенье, 14 сентября 2025 года	09:00 – 19:00

Официальное электронное табло информации – Телеграм–канал **«RALLY BATTLE»**. Для вступления в Телеграм-канал необходимо перейти по ссылке: **t.me/rallybattle**. Доступ к материалам канала открытый. Всем участникам, представителям команд и заинтересованным лицам необходимо заблаговременно убедиться в наличии у них доступа к данному каналу.

3. ПРОГРАММА РАЛЛИ

ВРЕМЯ	МЕРОПРИЯТИЕ	МЕСТО
ПОНЕДЕЛЬНИК, 25 августа 2025 года		
12:00	Публикация карты дорог, используемых для организации СУ. Начало действия ограничений на ознакомление с маршрутом	Сайт ралли: www.race.topdrive.pro Официальное электронное табло информации: t.me/rallybattle
12:00	Начало приема заявок на участие в ралли и аккредитации прессы	E-mail: race@topdrive.pro
СУББОТА, 6 сентября 2025 года		
12:00	Окончание приема заявок на участие в ралли	E-mail: race@topdrive.pro
ПОНЕДЕЛЬНИК, 8 сентября 2025 года		
20:00	Публикация «Списка заявленных экипажей со стартовыми номерами»	Сайт ралли, Официальное электронное табло информации
СРЕДА, 10 сентября 2025 года		
20:00	Публикация книги сервиса	Сайт ралли, Официальное электронное табло информации
	Окончание приема документов для онлайн Административной проверки	E-mail: race@topdrive.pro
СУББОТА, 13 сентября 2025 года		
10:00 – 12:30	Регистрация и выдача документов для ознакомления	Штаб ралли: Карачаево-Черкесская Республика,

АВТОМОБИЛЬНАЯ ФЕДЕРАЦИЯ
ул. Яузская, дом 5
г. Москва, Россия, 109028

		Хабезский район, аул Али-Бердуковский, завод «Хабез – Гипс», 43.953800, 41.715700
10:00	Открытие пресс-центра	Штаб ралли
10:00	Начало работы парка сервиса	Карачаево-Черкесская Республика, Хабезский район, аул Али-Бердуковский, завод «Хабез – Гипс», 43.953424, 41.715965
11:00 – 18:00	Входная техническая инспекция	Парк сервиса, завод «Хабез-Гипс»
13:00 – 18:00	Ознакомление с маршрутом (по расписанию)	Маршрут ралли
17:00– 19:00	Предстартовый медицинский осмотр	Штаб ралли
18:00 – 18:15	Входная техническая инспекция автомобилей «нулевых» экипажей	Парк сервиса, завод «Хабез-Гипс»
18:30	Инструктаж «нулевых» экипажей	Штаб ралли
19:00	Окончание Административных проверок и приема контрольных карт ознакомления	
19:00	Первое заседание Коллегии Спортивных Комиссаров	
20:00	Публикуются: «Список экипажей, допущенных к старту»; «Список заявленных команд»; «Порядок и время старта на 1-ю секцию»	Официальное электронное табло информации
ВОСКРЕСЕНЬЕ, 14 сентября 2025 года		
9:00 – 9:30	Постановка автомобилей в Предстартовую зону	Карачаево-Черкесская Республика, Хабезский район, аул Хабез, ул. Умара Хабекова, д. 91. Площадь перед администрацией 44.040815, 41.765809
9:45	Официальная церемония открытия ралли	
10:00	Старт ралли	
с 10:43	Финиш 1-ой секции ралли	КВ 1А, Парк сервиса
11:30	Публикация порядка и времени старта на 2-ую секцию ралли	Официальное электронное табло информации
11:50 – 12:00	Текущая техническая инспекция для автомобилей, стартующих по системе «супер - ралли»	Парк сервиса
12:03	Старт 2-й секции ралли	КВ 1Б, Парк сервиса
15:55	Финиш ралли, Закрытый парк	КВ 6, Парк Сервиса

РОССИЙСКАЯ АВТОМОБИЛЬНАЯ ФЕДЕРАЦИЯ
ул. Яузская, дом 5
г. Москва, Россия, 109028

с 16:15	Заключительная техническая инспекция	Парк Сервиса
17:00	Заключительное заседание КСК	Штаб ралли
17:30	Публикация предварительных результатов	Официальное электронное табло информации
18:00	Публикация официальных результатов	
18:00	Окончание работы парка сервиса	Парк сервиса
18:30	Церемония награждения	Штаб ралли

4. ЗАЯВКИ

4.1. ОКОНЧАНИЕ ПОДАЧИ ЗАЯВОК

Прием заявок на участие в ралли «Кавказ 2025» заканчивается согласно программе ралли.

4.2. ПРОЦЕДУРА ПОДАЧИ ЗАЯВОК

Формы заявок на ралли «Кавказ 2025» публикуются на сайте race.topdrive.pro

4.2.1. Участники этапа Кубка России – в соответствии с п. 3.1 и 3.2 Регламента КР.

4.2.2. К участию в общем зачете ралли «Кавказ 2025» также допускаются юридические и физические лица, обладающие действующими международными лицензиями Заявителя, выданными иными НАФ – членами ФИА, спортсмены, не являющиеся гражданами России, и имеющие международные или высшие национальные лицензии Пилота, выданными иными НАФ – членами ФИА.

4.2.3. Участники этапа чемпионата Краснодарского края – в соответствии с п.3.1.1 и 3.2.1 Регламента чемпионата Краснодарского края 2025 года

4.3. МАКСИМАЛЬНОЕ КОЛИЧЕСТВО ДОПУСКАЕМЫХ ЭКИПАЖЕЙ, АВТОМОБИЛИ, ЗАЧЕТЫ

Максимальное количество допускаемых экипажей не ограничено.

4.3.1. К участию в этапе Кубка России допускаются автомобили в соответствии с п. 3.5 Регламента КР.

4.3.2. К участию только в этапе чемпионата Краснодарского края «Rally Battle» допускаются автомобили, отвечающие требованиям п.3.4.1 Регламента чемпионата Краснодарского края по ралли 2025 года.

4.4. ЗАЯВОЧНЫЕ ВЗНОСЫ И КОМПЛЕКТ ПРЕДОСТАВЛЯЕМЫХ ДОКУМЕНТОВ

4.4.1 **ЗАЯВОЧНЫЕ ВЗНОСЫ:**

Зачет или группа подготовки автомобиля	Базовая сумма (руб.)	Увеличенная сумма (руб.)
Для участников этапа Кубка России		
Экипажи на автомобилях, участвующих только в Абсолютном зачете	49 000	56 000
Экипажи на полноприводных автомобилях (зачет 4000Н)	35 000	40 000

РОССИЙСКАЯ АВТОМОБИЛЬНАЯ ФЕДЕРАЦИЯ
ул. Яузская, дом 5
г. Москва, Россия, 109028

Экипажи на моноприводных автомобилях (зачет 4000Н)	30 000	35 000
Экипажи на моноприводных автомобилях (зачеты 1400Н, 1600Н и 2000Н)	28 000	33 000
Командный зачет	9 000	
Для участников только этапа чемпионата Краснодарского края		
Экипажи на полноприводных автомобилях	30 000	32 000
Экипажи на моноприводных автомобилях	25 000	27 000

- Базовая сумма заявочного взноса уплачивается не позднее окончания срока приема заявок согласно программе ралли. После окончания этого срока уплачивается увеличенная сумма заявочного взноса. В любом случае заявочные взносы оплачиваются не позднее момента окончания регистрации данного экипажа на ралли.

- Эти суммы будут увеличены на 100% в случае отказа Заявителя от размещения на автомобиле необязательной рекламы.

- Организатор этапа вправе уменьшить размер заявочных взносов или освободить отдельные экипажи от уплаты заявочных взносов.

- Иностранные Заявители, подавшие заявки в установленные сроки, могут оплатить заявочные взносы наличными деньгами при регистрации в Штабе ралли.

- Заявочный взнос за участие команды должен быть уплачен Организатору не позднее момента окончания Административных проверок на этом этапе.

- Расходы по командированию (проезд, питание, размещение и страхование) участников соревнований обеспечивают командирующие организации.

4.4.2 КОМПЛЕКТ ПРЕДОСТАВЛЯЕМЫХ ДОКУМЕНТОВ:

Наклейки на автомобиль:

Комплект официальных наклеек ралли со стартовыми номерами и рекламой	1
Ознакомление	1
Сервис	1
Представитель	1

Документы:

Регламент ралли	1
Дорожная книга	1
Книга сервиса	в электронном формате
Книга результатов	по предварительной заявке

4.5. РЕКВИЗИТЫ ДЛЯ ОПЛАТЫ

Название организации:
ИНДИВИДУАЛЬНЫЙ ПРЕДПРИНИМАТЕЛЬ ПЕТРУК АЛЕКСАНДР ВАСИЛЬЕВИЧ
Юридический адрес организации:
350004, РОССИЯ, КРАСНОДАРСКИЙ КРАЙ, Г.КРАСНОДАР, УЛ КОЖЕВЕННАЯ, Д 28, КВ. 30
ИНН 110200337890
Расчетный счет 40802810500007994052
ОГРН/ОГРНИП 325237500088410

РОССИЙСКАЯ АВТОМОБИЛЬНАЯ ФЕДЕРАЦИЯ
ул. Яузская, дом 5
Москва, Россия, 109028

Банк АО «ТБанк»
БИК банка 044525974
ИНН банка 7710140679
Корреспондентский счет банка 30101810145250000974
Юридический адрес банка 127287, г. Москва, ул. Хуторская 2-я, д. 38А, стр. 26
Назначение платежа: участие в ралли «Кавказ 2025» с указанием фамилии первого пилота

4.1. ВОЗМЕЩЕНИЯ

Заявочные взносы возвращаются полностью:
- участникам, чьи заявки отклонены;
- всем участникам – в случае если ралли не состоялось.

Организатор возвращает 50% сумм заявочных взносов тем участникам, которые в случае «форс-мажора», признанного организатором или должным образом удостоверенного НАФ, не смогли принять участие в ралли.

5. СТРАХОВАНИЕ

5.1 СТРАХОВАНИЕ ГРАЖДАНСКОЙ ОТВЕТСТВЕННОСТИ

Страхование гражданской ответственности Организатора перед третьими лицами обеспечивается в соответствии с договором коллективного страхования РАФ (www.raf.su, раздел «Документы», подраздел «Страхование»).

5.2 СТРАХОВАНИЕ ОТ РИСКОВ НЕСЧАСТНОГО СЛУЧАЯ

Страхование спортсменов от рисков несчастного случая на соревновании – в соответствии с Приложением 2 к СК РАФ.

6. РЕКЛАМА

6.1 Организатор обеспечивает каждый участвующий экипаж одним комплектом официальных ралли и наклеек с рекламой. Дополнительные комплекты официальных наклеек ралли и наклеек с рекламой предоставляются (при их наличии) за плату в размере 2000 рублей за комплект.

6.2 Вся реклама и наклейки, выданные организатором, включая официальные наклейки ралли, должны быть закреплены на автомобиле до начала входной технической инспекции в соответствии со схемой, и сохраняться на автомобиле в течение всего ралли. Схема расположения официальных наклеек, обязательной и необязательной рекламы указана в Приложении 4.

Отсутствие или неправильное размещение наклеек наказывается денежной пенализацией (в % от заявочного взноса):

- одной из рекламных наклеек, фамилии пилота или национального флага – 10%;
- одной официальной идентифицирующей наклейки или одного стартового номера – 50%;
- всех рекламных наклеек – 100 %

7. ШИНЫ

7.1 ШИНЫ, РАЗРЕШАЕМЫЕ К ИСПОЛЬЗОВАНИЮ ВО ВРЕМЯ РАЛЛИ

7.1.1 Во всех зачетах разрешено использование специальных спортивных шин, в соответствии с требованиями п.7.3 (шины для гравия) действующего Приложения 9 к КиТТ.

РОССИЙСКАЯ АВТОМОБИЛЬНАЯ ФЕДЕРАЦИЯ
ул. Яузская, дом 5
г. Москва, Россия, 109028

7.1.2 Маркировка шин будет производиться после КВ 0, после КВ 1Б и после КВ 3В. Контроль маркировки шин будет осуществляться сразу после КВ 1А, в Технической зоне между КВ 3 А и КВ 3Б, а также при въезде в закрытый парк финиша.
Процедуры маркировки и контроля шин – в соответствии с п. 5.3.6 ПР.

7.2 ШИНЫ ДЛЯ ОЗНАКОМЛЕНИЯ

Для ознакомления разрешено применение шин согласно п. 7.1 или п.7.3 (шины для гравия) действующего Приложения 9 к КиТТ. Запрещается любое изменение оригинального рисунка протектора.

8. ТОПЛИВО

Использование топлива регламентируется Приложением III к Регламенту Кубка России 2025 года.

Во время соревнований дозаправка может осуществляться только в специально обозначенных Зонах заправки, указанных в Дорожной Книге.

9. ОЗНАКОМЛЕНИЕ С МАРШРУТОМ

9.1 ПРОЦЕДУРА РЕГИСТРАЦИИ

Выдача документов для ознакомления будет происходить в Штабе ралли согласно программе ралли.

О любой замене автомобиля ознакомления участник обязан сообщить в секретариат ралли (или Офицеру по связи с участниками) до начала ознакомления на этом автомобиле.

При регистрации каждому экипажу будут выданы «контрольная карта ознакомления» и идентифицирующая наклейка, которая должна быть закреплена в правом верхнем углу снаружи лобового стекла автомобиля ознакомления.

9.2 СПЕЦИФИЧЕСКИЕ ИЛИ НАЦИОНАЛЬНЫЕ ОГРАНИЧЕНИЯ

С 25 августа 2025 года вводится ограничение на проезд членов команд и/или отдельных спортсменов, а также на организацию УТС, тренировок и тестов по дорогам, на которых будут проводиться специальные участки ралли. Карта с обозначением дорог, используемых для организации СУ, опубликована на сайте ралли и на официальном электронном табло информации 25 августа 2025 года. Общая карта ралли приведена в Приложении 3 к настоящему Регламенту.

Проезд по дистанции СУ ралли любого члена экипажа, намеренного участвовать в ралли, в период с 25 августа 2025 года до 13:00 13 сентября 2025 года, равно как и в период ознакомления в не отведенное для этого время, запрещается. Исключение может быть сделано для членов экипажей и/или их команд, письменно уведомивших организатора о необходимости такого проезда, (например, место проживания команды расположено на дистанции СУ и т.п.), и имеющих на это письменное разрешение организатора с указанием периодов и времени проезда.

9.2.1 ПРОЕЗДЫ

Разрешается проезд дистанции любого СУ не более **двух** раз и только в том направлении, которое задано легендой в дорожной книге ралли. Любой СУ, используемый в ралли более одного раза, рассматривается как один в целях ознакомления. Каждый проезд по дистанции любого СУ регистрируется судьями на дистанции на старте каждого СУ. Экипажи обязаны остановиться у судейского пункта и предъявить контрольную карту ознакомления для внесения в нее отметок, при этом экипаж должен подтвердить своей подписью в протоколе факт очередного прохождения.

Каждый экипаж обязан ознакомиться с маршрутом каждого СУ минимум один раз.

Расписание ознакомления – в Приложении 2 к настоящему регламенту.

Участники обязаны сдать контрольные карты ознакомления согласно программе ралли.

РОССИЙСКАЯ АВТОМОБИЛЬНАЯ ФЕДЕРАЦИЯ
ул. Яузская, дом 5
г. Москва, Россия, 109028

9.2.2 ОГРАНИЧЕНИЯ СКОРОСТИ

Все участники при ознакомлении с маршрутом ралли обязаны соблюдать скоростной режим движения, который ограничивается Правилами дорожного движения, действующими в России (ПДД), или временными дорожными знаками ограничения скорости, если в Дорожной книге не определено иное ограничение. Соблюдение скоростного режима на дистанции СУ и на дорожных секторах ралли будет контролироваться организатором в соответствии с требованиями ПР.

Денежная пенализация за нарушения скоростного режима во время ознакомления с маршрутом:

- первое нарушение скоростного режима (свыше 20 км/ч и до 40 км/ч) – 200 рублей за каждый км/ч превышения разрешенной скорости свыше 20 км/час;
- первое нарушение скоростного режима (свыше 40 км/ч и до 60 км/ч) – 400 рублей за каждый км/ч превышения разрешенной скорости свыше 20 км/час;
- второе нарушение скоростного режима (свыше 20 км/ч и до 60 км/ч) – 600 рублей за каждый км/ч превышения разрешенной скорости свыше 20 км/час;
- третье нарушение скоростного режима или превышение разрешенной скорости более, чем на 60 км/ч – отказ в старте, если КСК не примет иного решения.

9.2.3 АВТОМОБИЛИ ОЗНАКОМЛЕНИЯ

Ознакомление производится только на зарегистрированных организатором автомобилях, которые должны соответствовать требованиям ПР.

10. АДМИНИСТРАТИВНЫЕ ПРОВЕРКИ

10.1 ДОКУМЕНТЫ, КОТОРЫЕ ДОЛЖНЫ БЫТЬ ПРЕДСТАВЛЕНЫ НА АДМИНИСТРАТИВНЫХ ПРОВЕРКАХ

Для онлайн административных проверок в сроки, указанные в программе ралли, любым членом экипажа или представителем Заявителя должны быть высланы на электронную почту Организатора race@topdrive.pro электронные копии следующих документов **(в одном файле в формате pdf)**:

- заявочная форма (полностью заполненная);
- лицензия Заявителя;
- лицензия Пилота – на каждого члена экипажа;
- полис обязательного медицинского страхования – на каждого члена экипажа (только для спортсменов, являющихся гражданами Российской Федерации;
- документ, дающий право на управление автомобилем (водительское удостоверение) – на каждого члена экипажа;
- действующий на территории РФ, в т.ч. для участия в спортивных соревнованиях, полис личного страхования от несчастных случаев – на каждого члена экипажа (для спортсменов, имеющих лицензии, выданные иными НАФ, кроме РАФ);
- полис личного страхования граждан, выезжающих за пределы постоянного места жительства (полис туриста), обеспечивающий медицинские расходы на территории России (только для спортсменов, не являющихся гражданами РФ);
- документы, подтверждающие уплату заявочных взносов;
- свидетельство о регистрации транспортного средства или документ, его заменяющий;
- документ, подтверждающий спортивное звание/разряд (копия приказа или страницы зачетной книжки спортсмена с отметкой о присвоении / подтверждении) - на обоих членов экипажа;

Для регистрации и завершения административных проверок один из членов экипажа или представитель Заявителя должен представить в секретариат следующие документы:

РОССИЙСКАЯ АВТОМОБИЛЬНАЯ ФЕДЕРАЦИЯ
ул. Яузская, дом 5
г. Москва, Россия, 109028

- заявочная форма (полностью заполненная и подписанная, если ранее ее оригинал не был направлен Организатору);
- в случае, если лицензия Заявителя оформлена на юридическое лицо – оригинал доверенности на Представителя;
– подлинники документов, дающих право на управление автомобилем – на каждого члена экипажа;
- оригинал лицензии Заявителя и оригиналы лицензий Пилотов;
– все документы, которые не были высланы в ходе онлайн административных проверок.

10.2 РАСПИСАНИЕ

Административные проверки проводятся в соответствии с программой ралли.

11. ВХОДНАЯ ТЕХНИЧЕСКАЯ ИНСПЕКЦИЯ, ПЛОМБИРОВАНИЕ, МАРКИРОВАНИЕ

11.1 МЕСТО ПРОВЕДЕНИЯ И РАСПИСАНИЕ

Место проведения – согласно программе ралли.

Входную техническую инспекцию должен пройти каждый автомобиль, заявленный для участия в ралли. Инспекция проводится согласно программе ралли в соответствии с расписанием, которое будет объявлено Бюллетенем после окончания приема заявок и присвоения стартовых номеров.

Для составления корректного расписания предоставления автомобилей на входную техническую инспекцию экипаж при подаче заявки на участие может заказать желаемое время (заполнив соответствующую графу в заявочной форме) прохождения ТИ в пределах её работы исходя из командной логистики и наличия механиков.

На входную техническую инспекцию должны быть предоставлены следующие документы:

- свидетельство о регистрации транспортного средства или документ, его заменяющий;
- технический паспорт спортивного автомобиля, в котором делается отметка о прохождении технических инспекций;
- полностью заполненный акт ТИ (публикуется в комплекте заявочных форм);

Заявители, заявившие для участия в ралли автомобили, подготовленные в соответствии с техническими требованиями ФИА, должны представить для проведения технических инспекций полную оригинальную омологационную карту ФИА своего автомобиля и все необходимые приложения к ней.

Автомобиль должен быть представлен на входную техническую инспекцию полностью подготовленным для участия в ралли, с нанесенными на бортах стартовыми номерами и рекламой, размещенными в соответствии с Приложением 4 к настоящему Регламенту, и всей экипировкой экипажа.

11.2 БРЫЗГОВИКИ

Для автомобилей, подготовленных по требованиям ФИА: брызговики должны быть установлены согласно п.7.7. ст.252 Приложения J к МСК ФИА редакции 2020 года.

11.3 СТЕКЛА

Для автомобилей, подготовленных по требованиям ФИА: разрешено использование тонировочной (в том числе зеркальной) пленки согласно п.11 ст.253 Приложения J к МСК ФИА редакции 2020 года.

11.4 ЭКИПИРОВКА ЭКИПАЖА И АВАРИЙНОЕ ОБОРУДОВАНИЕ

На входной технической инспекции должна быть предоставлена вся экипировка экипажа согласно п. 3.5.4 Регламента КР.

Аварийное оборудование автомобиля – в соответствии с п. 10 действующего Приложения 9 к КиТТ.

11.5 УРОВЕНЬ ШУМА

Максимально допустимый уровень шума – в соответствии с п. 8 действующего Приложения 9 к КиТТ.

РОССИЙСКАЯ АВТОМОБИЛЬНАЯ ФЕДЕРАЦИЯ
ул. Яузская, дом 5
г. Москва, Россия, 109028

11.6 СПЕЦИФИЧЕСКИЕ НАЦИОНАЛЬНЫЕ ТРЕБОВАНИЯ

Автомобили экипажей, Пилоты которых не участвуют в Кубке России (за исключением участников только чемпионата Краснодарского края), могут иметь технические документы другой НАФ или международного образца.

Предварительному пломбированию и маркированию подлежат все автомобили с турбонаддувом и автомобили спортсменов листа приоритета. Остальные автомобили могут быть опломбированы и промаркированы по решению Технического комиссара или Технического делегата РАФ.

12. ПРОВЕДЕНИЕ РАЛЛИ

12.1 ОФИЦИАЛЬНЫЕ ТЕСТЫ ОРГАНИЗАТОРА

Официальные тесты перед ралли «КАВКАЗ 2025» не проводятся.

12.2 ПРОЦЕДУРА И ПОРЯДОК ТОРЖЕСТВЕННОГО ОТКРЫТИЯ РАЛЛИ

Церемония открытия ралли состоится 14 сентября 2025 года в 09:45 на площади перед зданием администрации аула Хабез, ул. Умара Хабекова, д. 91. GPS координаты: 44.040815, 41.765809.

Участие в церемонии обязательно для всех экипажей. К спортсменам, не принявшим участие в церемонии открытия, будет применена денежная пенализация в размере 50% базового заявочного взноса.

Форма одежды экипажа: гоночные комбинезоны.

Проезд через стартовый подиум – в соответствии с порядком и временем старта на 1-ую секцию ралли.

Все автомобили должны быть поставлены в предстартовую зону согласно программе ралли.

12.3 СТАРТ РАЛЛИ

Стартом ралли является КВ 0. Место расположения КВ – см. в Дорожной Книге.

12.4 СТАРТОВАЯ СИСТЕМА, ПРИМЕНЯЕМАЯ НА СУ

На всех СУ хронометраж ведется с точностью до 0,1 секунды. Для ведения хронометража применяется электронная система хронометража и электронные часы с цифровой индикацией.

Старт на всех СУ производится следующим образом:

- экипаж по приглашению судьи занимает позицию на старте СУ и немедленно передает судье контрольную карту;

- после установки на линии старта автомобиль должен быть неподвижен до момента старта, а экипаж должен самостоятельно следить за световыми сигналами на табло электронной стартовой установки;

- не позднее, чем за 30 секунд до старта судья возвращает экипажу его контрольную карту;

- за 30 секунд до старта текущее астрономическое время на стартовом табло меняется на обратный отсчет секунд, оставшихся до старта;

- за пять секунд до старта в левом верхнем углу стартового табло загорается красный сигнал;

- в момент старта цифры обратного отсчета и красный сигнал гаснут и загорается надпись «START». Появление надписи «START» является стартовой командой, после подачи которой экипаж должен немедленно принять старт.

В случае отказа электронной системы старта старт на данном СУ производится в соответствии с процедурой, установленной п. 5.7.4 ПР.

РОССИЙСКАЯ АВТОМОБИЛЬНАЯ ФЕДЕРАЦИЯ
ул. Яузская, дом 5
Москва, Россия, 109028

Экипаж, не способный стартовать на СУ (покинуть зону контроля) в течение 20 секунд после подачи стартовой команды, немедленно исключается из ралли, а его автомобиль должен быть немедленно перемещен в безопасное место.

12.5 ПРОЦЕДУРА ФИНИША РАЛЛИ И ФИНИШНЫЙ ЗАКРЫТЫЙ ПАРК

Финишем ралли является КВ 6.

Финишный ЗП расположен в парке сервиса в отдельно отведенном для этого месте.

Участники обязаны забрать свои автомобили из финишного ЗП после того, как КСК объявит о его роспуске.

12.6 РАННЯЯ ОТМЕТКА

Разрешается раннее прибытие и отметка без пенализации за опережение на следующие пункты контроля времени: КВ 1А и КВ 6.

12.7 МЕЖСТАРТОВЫЙ ИНТЕРВАЛ

2-х минутный межстартовый интервал устанавливается:

- на первую секцию – для всех экипажей, где в качестве 1-го Пилота заявлен спортсмен приоритета ФИА или РАФ;

- на вторую и третью секции – для всех экипажей.

12.8 ОФИЦИАЛЬНОЕ ВРЕМЯ СОРЕВНОВАНИЯ

Московское время, выверенное по сигналам GPS.

12.9 ЗАМЕНА КОНТРОЛЬНЫХ КАРТ В ХОДЕ РАЛЛИ

Новые Контрольные карты будут выданы на пунктах КВ: КВ 0, КВ 1Б; ЗА.

12.10 ПАРКИ СЕРВИСА

В ралли «КАВКАЗ 2025» применяются единый Парк Сервиса «ЗАВОД».

Адрес: Карачаево-Черкесская Республика, Хабезский район, аул Али-Бердуковский, завод Хабез-Гипс
GPS координаты: 43.953424, 41.715965
Начало работы парка сервиса (начало расстановки) - согласно программе ралли.

Парк сервиса	*Название*	*Время*	*Замена шин*	*Дозаправка*
Воскресенье, 14 сентября 2025 года				
А	«ЗАВОД»	все время перерыва	ДА	ДА
Б	«ЗАВОД»	0:30	ДА	ДА

Автомобилям (кроме автомобилей, участвующих в ралли) разрешается въезжать в Парк Сервиса только при наличии закрепленной в правом верхнем углу снаружи лобового стекла наклейки «СЕРВИС» – по 1 на экипаж. При необходимости разместить еще один автомобиль в пределах выделенной экипажу сервисной зоны, экипаж может обратиться к организатору и получить вторую наклейку «СЕРВИС».

В соответствии с п.5.10.5 ПР за нарушение правил нахождения идентифицируемых автомобилей в Парке Сервиса предусмотрена пенализация решением КСК вплоть до исключения из ралли

Скорость движения в Парке Сервиса ограничена в соответствии с ПР – 30 км/ч. Несоблюдение данного требования наказывается денежной пенализацией в размере 10 % от заявочного взноса.

Для удобства размещения команд в Парке сервиса, организатор будет производить предварительную разметку расположения командных зон обслуживания. Экипажи / Команды, желающие расположиться в единой зоне обслуживания, должны до окончания срока приема заявок на участие в ралли сообщить

РОССИЙСКАЯ АВТОМОБИЛЬНАЯ ФЕДЕРАЦИЯ
ул. Яузская, дом 5
Москва, Россия, 109028

о своем намерении, заполнив соответствующую графу в заявочной форме. После окончания срока приема заявок пожелания о совместном обслуживании рассматриваться не будут.

12.11 СУПЕР - РАЛЛИ

В ралли «КАВКАЗ 2025» для всех экипажей предусмотрена система «Супер-ралли».
Любой Экипаж, не финишировавший на первой секции ралли, может продолжить участие начиная со второй секции. Это касается Экипажей, исключенных за превышение лимита допустимого опоздания или не получивших отметку на пункте контроля, но не применимо к Экипажам, не допущенным к старту, а также исключенным за нарушения Правил Дорожного Движения или решением КСК.
В случае принятия решения о продолжении участия в соревновании по системе «Супер-ралли», экипаж ОБЯЗАН уведомить о своем намерении Офицера по связи с Участниками в срок до 11:20 14 сентября 2025 года, после чего предъявить свой автомобиль для осмотра техническому делегату РАФ согласно Программе ралли.
Экипаж, решивший не стартовать на вторую секцию ралли, должен письменно сообщить об этом Организатору. Для этого необходимо заполнить «Карту схода» (бланк имеется в Дорожной книге) и передать её в автомобиль «Метла» или Офицеру по связи с участниками.

Остальные детали продолжения соревнования по системе «Супер-ралли» приведены в п. 5.9 ПР.

13. ИДЕНТИФИКАЦИЯ ОФИЦИАЛЬНЫХ ЛИЦ

Красный жилет с надписью «RELATIONS OFFICER» или ОФИЦЕР ПО СВЯЗИ С УЧАСТНИКАМИ	Офицер по связи с участниками
Синий жилет с надписью «SERVICE PARK OFFICER» или ОФИЦЕР ПАРКА СЕРВИСА	Старший судья судейской бригады Парка сервиса (Офицер парка сервиса)
Салатовый жилет с надписью «ТК» или «SCRUTINEERING»	Технический комиссар
Желтый жилет	Судья СУ или КВ
Оранжевый жилет	Дорожный маршал

14. КЛАССИФИКАЦИИ И ПРИЗЫ

Все классификации будут опубликованы на официальном электронном табло в соответствии с Программой ралли.

По итогам ралли будут составлены следующие классификации:
- классификация в Абсолютном личном зачете ралли «КАВКАЗ 2025»;
- классификация в Абсолютном личном зачете этапа Кубка России;
- классификация в личных зачетах 1400Н, 1600Н, 2000Н и 4000Н Кубка России;
- классификация в Командном зачете этапа Кубка России;
- классификации в объявленных зачетах этапа чемпионата Краснодарского края.

Награждение производится в соответствии с п. 5.12 Регламента КР.

15. ЗАКЛЮЧИТЕЛЬНАЯ ТЕХНИЧЕСКАЯ ИНСПЕКЦИЯ И ПРОТЕСТЫ

15.1 ЗАКЛЮЧИТЕЛЬНАЯ ТЕХНИЧЕСКАЯ ИНСПЕКЦИЯ

После финиша ралли будет проведена заключительная техническая инспекция в соответствии с п. 5.11 Регламента КР.
Каждый автомобиль, подлежащий такой инспекции, должен быть представлен участником для следования под конвоем из финишного ЗП к месту проведения углубленного осмотра в соответствии с программой ралли.

РОССИЙСКАЯ АВТОМОБИЛЬНАЯ ФЕДЕРАЦИЯ
дом 5
Москва, Россия, 109028

15.2 ПРОТЕСТЫ

Протесты должны подаваться с соблюдением условий, установленных ст. 3.9 Спортивного Кодекса РАФ и ПР. Сумма базового денежного залога при подаче протеста устанавливается в размере соответствующего базового заявочного взноса.

Если для принятия решения по протесту необходимо проведение углубленной технической инспекции или отложенной технической проверки с демонтажем и последующей сборкой различных частей автомобиля, то податель протеста должен помимо базового денежного залога внести дополнительный денежный залог, размер которого определяется исходя из следующих условий:

- дополнительный внешний осмотр и замеры ..... 20% базового денежного залога;
- снятие агрегатов и их деталей без разборки ..... 50% базового денежного залога;
- частичная разборка агрегатов ..... 50% базового денежного залога.

Необходимость внесения и размер дополнительного денежного залога определяется Техническим комиссаром ралли.

15.3 АПЕЛЛЯЦИИ

Апелляции должны подаваться с соблюдением условий, установленный ст. 3.11 Спортивного Кодекса РАФ.

Сумма апелляционного взноса, установленная Советом РАФ – 500 000 рублей.

РОССИЙСКАЯ АВТОМОБИЛЬНАЯ ФЕДЕРАЦИЯ
ул. Ямская, дом 5
г. Москва, Россия, 109028

ПРИЛОЖЕНИЕ 1. МАРШРУТНЫЙ ЛИСТ.

РАЛЛИ "КАВКАЗ 2025"

КВ/СУ	Наименование КВ/СУ	Дистанция СУ	Дистанция связи	Дистанция общая	Норма времени	Средняя скорость	1 экипаж	
ВОСКРЕСЕНЬЕ, 14 СЕНТЯБРЯ 2025 ГОДА			**восход солнца 05:50**				**заход солнца 18:25**	
0	Площадь		***ВРЕМЯ СТАРТА 1 ЭКИПАЖА***				10:00	СЕКЦИЯ 1
1	Жако		12,80	12,80	**00:20**	38,40	10:20	
СУ 1	**ЖАКО**	**10,00**					**10:23**	
1А*	Сервис Вход *(разрешено раннее прибытие)*		5,00	15,00	**00:20**	45,00	10:43	
Всего по 1-й секции		**10,00**	**17,80**	**27,80**				
ПАРК СЕРВИСА "А" "ЗАВОД"		**10,00**	**17,80**	**27,80**				
1Б	Сервис Выход		***НОВЫЙ ПОРЯДОК СТАРТА***				12:03	СЕКЦИЯ 2
ЗЗ 1	***Дистанция до этой зоны***	**(10,00)**	**(17,80)**	**(27,80)**				
	Дистанция до следующей зоны	**(35,00)**	**(34,50)**	**(69,50)**				
2	Малый Зеленчук		4,50	4,50	**00:15**	18,00	12:18	
СУ 2	**МАЛЫЙ ЗЕЛЕНЧУК**	**25,00**					**12:21**	
3	Лемистон		25,00	50,00	**00:50**	60,00	13:11	
СУ 3	**ЛЕМИСТОН**	**10,00**					**13:14**	
3А	Техзона Вход		5,00	15,00	**00:25**	36,00	13:39	
Всего по 2-й секции		**35,00**	**34,50**	**69,50**				
3Б	Сервис Вход		**НОВОЕ ВРЕМЯ СТАРТА**				13:54	СЕКЦИЯ 3
ПАРК СЕРВИСА "Б" "ЗАВОД"		**35,00**	**34,50**	**69,50**				
3В	Сервис Выход				**00:30**		14:24	
ЗЗ 2	***Дистанция до этой зоны***	**(35,00)**	**(34,50)**	**(69,50)**				
	Дистанция до финиша ралли	**(35,00)**	**(34,50)**	**(69,50)**				
4	Малый Зеленчук		4,50	4,50	**00:15**	18,00	14:39	
СУ 4	**МАЛЫЙ ЗЕЛЕНЧУК**	**25,00**					**14:42**	
5	Лемистон		25,00	50,00	**00:50**	60,00	15:32	
СУ 5	**ЛЕМИСТОН**	**10,00**					**15:35**	
6*	Финиш Хабез-Гипс		5,00	15,00	**00:20**	45,00	15:55	
Процедура проезда через подиум. По указанию Официальных лиц								
Закрытый парк финиша, Заключительная техническая инспекция								
Всего по 3-й секции		**35,00**	**34,50**	**69,50**				
ИТОГО ПО РАЛЛИ		**80,00**	**86,80**	**166,80**				

**** - на КВ 1А и КВ 6 разрешены ранние прибытие и отметка***

РОССИЙСКАЯ АВТОМОБИЛЬНАЯ ФЕДЕРАЦИЯ
ул. Яузская, дом 5
г. Москва, Россия, 109028

ПРИЛОЖЕНИЕ 2. РАСПИСАНИЕ ОЗНАКОМЛЕНИЯ.

День недели, дата	*Номер и название СУ*	*Дистанция СУ, км*	*Период времени*	
			Начало	*Окончание*
13.09.2025, суббота	СУ 1 «ЖАКО»	10,00	13:00	14:30
	СУ 2, СУ 4 «МАЛЫЙ ЗЕЛЕНЧУК»	25,00	14:00	18:00
	СУ 3, СУ 5 «ЛЕМИСТОН»	10,00	15:00	18:00

РОССИЙСКАЯ АВТОМОБИЛЬНАЯ ФЕДЕРАЦИЯ
ул. Яузская, дом 5
г. Москва, Россия, 109028

ПРИЛОЖЕНИЕ 3. ОБЩАЯ КАРТА РАЛЛИ.

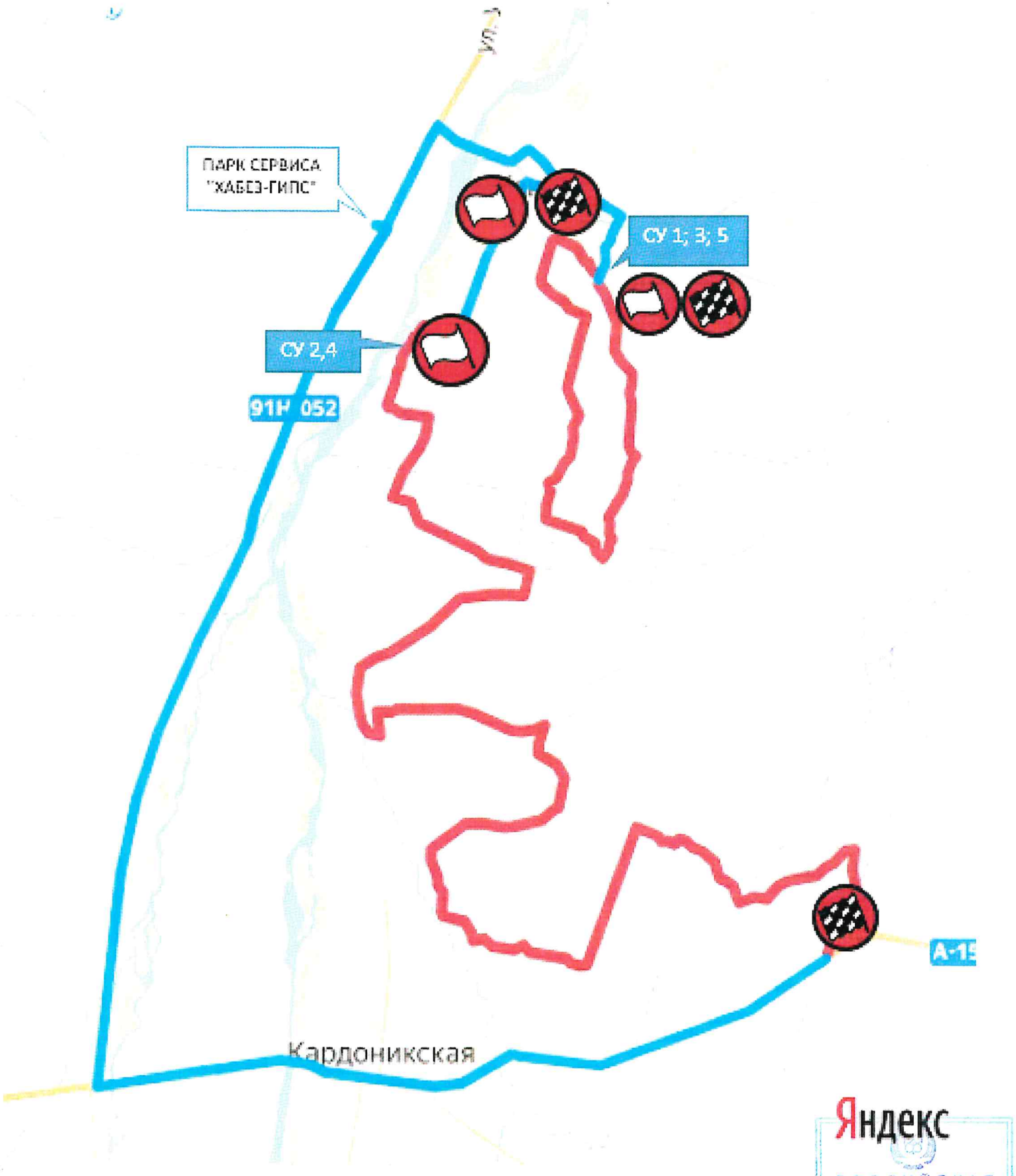

РОССИЙСКАЯ АВТОМОБИЛЬНАЯ ФЕДЕРАЦИЯ
ул. Яузская, дом 5
г. Москва, Россия, 109028

ПРИЛОЖЕНИЕ 4. СХЕМА РАЗМЕЩЕНИЯ ОФИЦИАЛЬНЫХ НАКЛЕЕК И РЕКЛАМЫ.

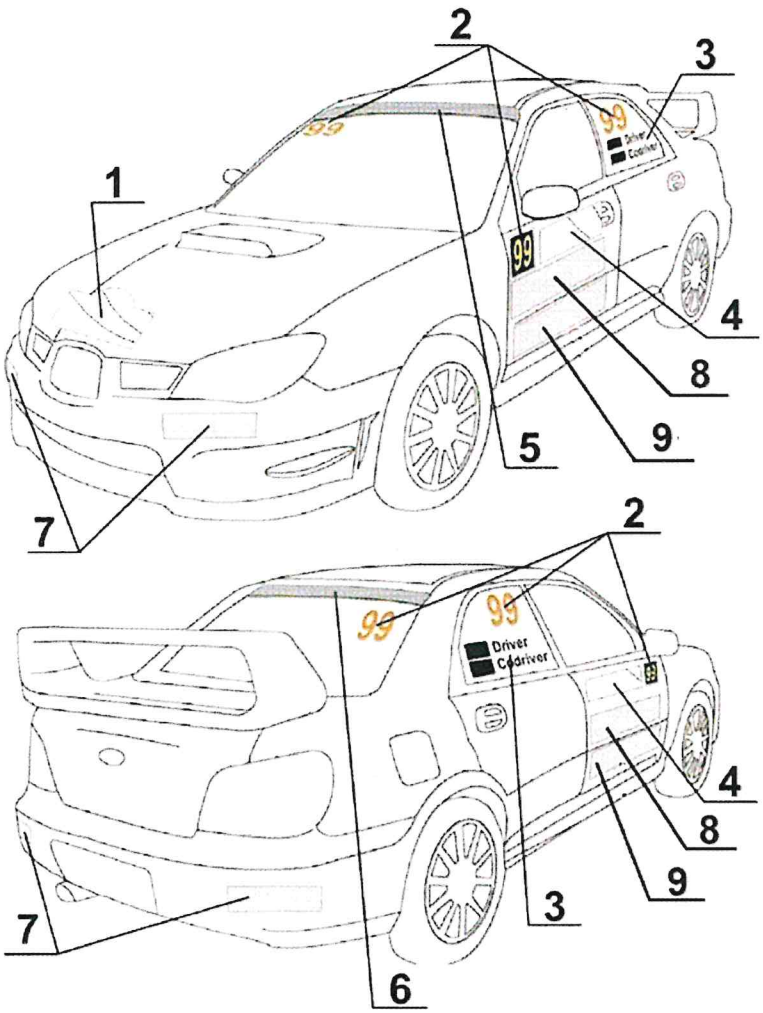

Обязательные наклейки и реклама:

1 - Наклейка с наименованием ралли и стартовым номером (на капоте) – прямоугольник размером 43 см х 21.5 см.

2 - Стартовые номера (на обоих передних дверях, обоих задних боковых стеклах, в правом верхнем углу лобового и заднего стекол). Стартовый номер на лобовом стекле размещается под официальной наклейкой многоэтапного соревнования.

3 - Фамилии и национальные флаги обоих Пилотов (на обоих задних боковых стеклах).

4 - Ралли-плейт со стартовым номером, названием ралли и / или обязательной рекламой Организатора (на обеих передних дверях) – прямоугольник размером 67 см х 17 см.

5 - Официальная наклейка многоэтапного соревнования на лобовом стекле (утверждается и предоставляется Промоутером) - полоса во всю ширину лобового стекла, высотой не более 20 см от верхней части лобового стекла.

6 - Реклама Промоутера – реклама Партнера многоэтапного соревнования на заднем стекле - полоса во всю ширину заднего стекла, высотой не более 8 см от верхней части заднего стекла

7 - Реклама Официальных шинных партнеров многоэтапного соревнования (на переднем и заднем бамперах) - прямоугольник размером 30 см х 7 см.

8 - Реклама Промоутера - на обеих передних дверях под ралли-плейтом – прямоугольник размером 67 см х 20 см.

Необязательная реклама:

9 - Реклама Партнеров Организатора этапа (согласуется с Промоутером) - на обеих передних дверях под рекламой Промоутера – прямоугольник размером 67 см х 17 см.

Все остальные поверхности автомобиля, не задействованные под рекламу Организатора этапа, Партнеров многоэтапного соревнования и Промоутера, находятся в распоряжении Экипажа или Команды.

РОССИЙСКАЯ АВТОМОБИЛЬНАЯ ФЕДЕРАЦИЯ
ул. Яузская, дом 5
г. Москва, Россия, 109028

ПРИЛОЖЕНИЕ 5. ТАБЛИЦА ПЕНАЛИЗАЦИЙ.

Статьи, пункты Правил организации и проведения ралли	Вид нарушения	Отказ в старте (исключение)	Пенализация	
			Время	Денежная пенализация
3.2.1	Не представление оригинала заполненной заявочной формы	Организатор		
3.3.2	Неуплата заявочного взноса	Организатор		
3.4.3	Отсутствие во время ралли в автомобиле одного из членов экипажа или присутствие во время ралли в автомобиле постороннего лица	КСК		
3.5.3	Нарушение правил размещения официальных наклеек ралли (наклейка отсутствует или неправильно размещена):			
	Одной официальной или идентифицирующей наклейки или одного стартового номера			50%
	Отсутствие на автомобиле обоих стартовых номеров	КСК		
	Одной рекламной наклейки, фамилии пилота или национального флага			10%
3.5.4	Использование специальной раскраски автомобиля или специальных сигналов, дающих право на получение преимущественного права проезда	КСК		
4.5.8	Несоблюдение предписаний при аварии на СУ другого экипажа	КСК		КСК
4.5.9	Несоблюдение установленного режима движения при движении по дистанции остановленного СУ (дорожный режим)	КСК		КСК
4.5.10	Невыполнение действий, предписанных в случае собственной аварии	КСК	КСК	КСК
4.5.12	Не предоставление автомобиля для осмотра после аварии	КСК		20%
4.7.3	Отсутствие на автомобиле необязательной рекламы организатора, если участник согласился на ее размещение (за каждый элемент)			
	за один отсутствующий элемент			10%
	за отсутствие всех элементов			100%
5.2.1	Нарушение правил ознакомления			
	нарушение расписания ознакомления	КСК		
	движение по дистанции СУ в направлении, противоположном установленному дорожной книгой	КСК	КСК	КСК
	невыполнение ограничений на проезд по дорогам, входящих в состав СУ ралли	КСК		
5.2.2	Несоответствие автомобиля ознакомления, включая шины, установленным требованиям	КСК	КСК	КСК
5.2.3	Нарушение скоростного режима при ознакомлении с маршрутом ралли			
	1-е нарушение свыше 20 км/ч и до 40 км/ч (за каждый 1 км/ч превышения свыше 20 км/ч)			200 руб.
	1-е нарушение свыше 40 км/ч и до 60 км/ч (за каждый 1 км/ч превышения свыше 20 км/ч)			400 руб.
	2-е нарушение свыше 20 км/ч и до 60 км/ч (за каждый 1 км/ч превышения свыше 20 км/ч)			600 руб.
	3-е нарушение, или превышение более чем на 60 км/ч	КСК	КСК	КСК

РОССИЙСКАЯ АВТОМОБИЛЬНАЯ ФЕДЕРАЦИЯ
ул. Яузская, дом 5
г. Москва, Россия, 109028

Статьи, пункты Правил организации и проведения ралли	Вид нарушения	Отказ в старте (исключение)	Пенализация	
			Время	Денежная пенализация
5.3.2	Нарушение правил прохождения административных проверок:			
	Опоздание на административные проверки в пределах времени их работы			20%
	Отсутствие или несоответствие установленным требованиям любого документа, контролируемого на административных проверках	КСК		
	Непрохождение административной проверки в течение времени их работы	КСК		
5.3.3	Нарушение правил прохождения входной технической инспекции:			
	Опоздание на входную техническую инспекцию в пределах времени её работы			20%
	Непрохождение входной технической инспекции в течение времени ее работы	КСК		
	Отсутствие необходимых документов при прохождении технических проверок	КСК		
	Техническое несоответствие автомобиля требованиям ФИА / РАФ	КСК		
5.3.4 5.3.5	Обнаруженное в ходе ралли несоответствие автомобиля регламентации ФИА / РАФ	КСК		
	Отсутствие или повреждение в ходе ралли идентифицирующих маркировок	КСК		
3.5.5 5.3.6	Невыполнение требований по применению шин или топлива	КСК	КСК	КСК
5.4.1	Отклонение от маршрута ралли	КСК		
5.4.2	Нарушение ПДД во время ралли			
	1-е нарушение			10%
	2-е нарушение			50%
	3-е нарушение		5:00	
	4-е нарушение или превышение более чем на 30% суммарной дистанции дорожных секторов	КСК		
5.4.3	Запрещенная посторонняя помощь на маршруте ралли	КСК		
5.4.4	Преднамеренное блокирование проезда, препятствие обгону, неспортивное поведение	КСК	КСК	КСК
5.5.2	Самовольные исправления в контрольной карте	КСК		
	Нарушение установленной последовательности или отсутствие отметок в контрольной карте	КСК		
	Повторный въезд в зону контроля	КСК		
	Непредъявление контрольной карты на пункте контроля	КСК		
5.5.5	Нарушение режима закрытого парка в зоне контроля	КСК	КСК	
	Остановка или преднамеренное движение с низкой скоростью между знаком начала зоны контроля и местом контроля времени	КСК		КСК
	Невыполнение указаний судей в пунктах контроля	КСК		КСК
5.5.6	Несоблюдение процедуры получения отметки в пункте контроля	КСК		КСК

РОССИЙСКАЯ АВТОМОБИЛЬНАЯ ФЕДЕРАЦИЯ
ул. Яузская, дом 5
г. Москва, Россия, 109028

Статьи, пункты Правил организации и проведения ралли	Вид нарушения	Отказ в старте (исключение)	Пенализация	
			Время	Денежная пенализация
5.5.9	Отклонения от установленного расписания ралли:			
	Опережение на пункте КВ (за 1 минуту)		1:00	
	Опоздание на пункт КВ (за 1 минуту)		0:10	
	Опоздание свыше: 15 минут – между двумя пунктами КВ 30 минут – на секции или за день 60 минут – по всему ралли	КСК		
5.6.1	Опоздание при постановке автомобиля в предстартовую зону, если закрытый парк перед стартом не применяется			10%
	Нарушение правил закрытого парка при постановке в предстартовую зону	КСК		КСК
	Опоздание на старт ралли, дня, секции более 15 минут	КСК		
5.7.3	Нарушение правил движения на СУ:			
	Движение на СУ в направлении, противоположном предписанному	КСК		
	Нарушение требований безопасности при движении по дистанции СУ	КСК		
5.7.4	Неспособность экипажа стартовать на СУ в течение 20 секунд после подачи стартовой команды	Старший судья старта СУ		
5.7.5	Опоздание на старт СУ относительно назначенного времени старта (за 1 минуту)		1:00	
5.7.6	Фальстарт на СУ:			
	1-е нарушение		0:10	
	2-е нарушение		1:00	
	3-е нарушение		3:00	
	Последующий или умышленный фальстарт	КСК		
5.7.7	Остановка на финише СУ в зоне между желтым предупреждающим о финише знаком и знаком «Stop»	КСК		
	Отсутствие в контрольной карте записи времени на старте СУ по вине экипажа	КСК		
	Отсутствие в контрольной карте записи времени на финише СУ по вине экипажа		5:00	
5.10.3	Нарушение правил сервисного обслуживания	КСК	КСК	
5.10.4	Превышение скорости 30 км/ч в Парке Сервиса			10%
5.10.5	Нарушение правил допуска идентифицируемых автомобилей в Парк Сервиса	КСК		КСК
5.10.6	Нарушение правил замены и использования шин	КСК	КСК	КСК
5.10.7	Нарушение правил дозаправки автомобилей	КСК		КСК
5.11.2	Прочие нарушения			КСК
5.11.3	Нарушения правил (режима) Закрытого Парка:			
	Производство любых работ с автомобилем, его дозаправка или буксирование	КСК		
5.11.4	Получение посторонней помощи	КСК	КСК	
5.11.6	Ремонт с разрешения технических контролеров (за 1 минуту)		1:00	

РОССИЙСКАЯ АВТОМОБИЛЬНАЯ ФЕДЕРАЦИЯ
ул. Ялтская, дом 5
Москва, Россия, 109028

Статьи, пункты Правил организации и проведения ралли	Вид нарушения	Отказ в старте (исключение)	Пенализация	
			Время	Денежная пенализация
5.12.1	Нарушения при проведении заключительной технической инспекции:			
	Неприбытие автомобиля на заключительную техническую инспекцию	КСК		
	Обнаруженное несоответствие автомобиля регламентации ФИА / РАФ, отсутствие идентифицирующих маркировок	КСК	КСК	
12.2 Регламента	Неявка экипажа на церемонию торжественного открытия ралли			50%

РОССИЙСКАЯ АВТОМОБИЛЬНАЯ ФЕДЕРАЦИЯ
ул. Яузская, дом 5
г. Москва, Россия, 109028