МИНСПОРТ РОССИИ

МИНИСТЕРСТВО СПОРТА РОССИЙСКОЙ ФЕДЕРАЦИИ
МИНИСТЕРСТВО СПОРТА ПСКОВСКОЙ ОБЛАСТИ
РОССИЙСКАЯ АВТОМОБИЛЬНАЯ ФЕДЕРАЦИЯ
РЕГИОНАЛЬНАЯ ОБЩЕСТВЕННАЯ ОРГАНИЗАЦИЯ
«ФЕДЕРАЦИЯ АВТОМОБИЛЬНОГО СПОРТА ПСКОВСКОЙ ОБЛАСТИ»
ПРАВИТЕЛЬСТВО ПСКОВСКОЙ ОБЛАСТИ
АДМИНИСТРАЦИЯ ПЕЧОРСКОГО МУНИЦИПАЛЬНОГО ОКРУГА
АДМИНИСТРАЦИЯ ПАЛКИНСКОГО МУНИЦИПАЛЬНОГО ОКРУГА
АДМИНИСТРАЦИЯ МУНИЦИПАЛЬНОГО ОБРАЗОВАНИЯ
«ПСКОВСКИЙ РАЙОН»

Регламент

«ТАТНЕФТЬ РАЛЛИ ПСКОВ 2025»

15 - 19 октября 2025 года

ЕКП Минспорта РФ № 2166600020031412

Организовано в соответствии со Спортивным Кодексом РАФ

11-й заключительный этап Кубка России в спортивных дисциплинах:
ралли «1400Н» код ВРВС 1660481811Л
ралли «1600Н» код ВРВС 1660491811Л
ралли «2000Н» код ВРВС 1660501811Л
ралли «4000Н» код ВРВС 1660511811Л
ралли «Абсолютный» код ВРВС 1661021811Л

Входящий номер регламента в РАФ: № 272 от 25.09.2025
Согласование комитета ралли: № 27 от 25.09.2025
Согласование КОЛиС: от 26.09.2025
Согласование КСТ: от 27.09.2025
Лицензия организатора: № 2534 (128)
Виза РАФ: 4/26 от 27.09.2025

РОССИЙСКАЯ АВТОМОБИЛЬНАЯ ФЕДЕРАЦИЯ * МОСКВА *

ПСКОВ – 2025

ОГЛАВЛЕНИЕ

1. ВВЕДЕНИЕ 3
2. ОРГАНИЗАЦИЯ 3
3. ПРОГРАММА РАЛЛИ 5
4. ЗАЯВКИ 8
5. СТРАХОВАНИЕ 9
6. РЕКЛАМА 10
7. ШИНЫ 10
8. ТОПЛИВО 10
9. ОЗНАКОМЛЕНИЕ С МАРШРУТОМ 11
10. АДМИНИСТРАТИВНЫЕ ПРОВЕРКИ 12
11. ВХОДНАЯ ТЕХНИЧЕСКАЯ ИНСПЕКЦИЯ, МАРКИРОВАНИЕ И ПЛОМБИРОВАНИЕ 13
12. ПРОВЕДЕНИЕ РАЛЛИ 14
13. ИДЕНТИФИКАЦИЯ ОФИЦИАЛЬНЫХ ЛИЦ 16
14. КЛАССИФИКАЦИИ И ПРИЗЫ 16
15. ЗАКЛЮЧИТЕЛЬНАЯ ТЕХНИЧЕСКАЯ ИНСПЕКЦИЯ И ПРОТЕСТЫОШИБКА! ЗАКЛАДКА НЕ ОПРЕДЕЛЕНА.
ПРИЛОЖЕНИЕ 1. МАРШРУТНЫЙ ЛИСТ РАЛЛИ 18
ПРИЛОЖЕНИЕ 2. РАСПИСАНИЕ ОЗНАКОМЛЕНИЯ 19
ПРИЛОЖЕНИЕ 3. КАРТА ТРАССЫ РАЛЛИ 20
ПРИЛОЖЕНИЕ 4. СХЕМА РАЗМЕЩЕНИЯ ОФИЦИАЛЬНЫХ НАКЛЕЕК И РЕКЛАМЫ.. 22
ПРИЛОЖЕНИЕ 5. ТАБЛИЦА ПЕНАЛИЗАЦИИ 23
ПРИЛОЖЕНИЕ 6. СИСТЕМА МОНИТОРИНГА БЕЗОПАСНОСТИ 26

РОССИЙСКАЯ АВТОМОБИЛЬНАЯ ФЕДЕРАЦИЯ
ул. Якорная дом 5
г. Москва, Россия, 109028

1. ВВЕДЕНИЕ

1.1. Ралли проводится в соответствии со Спортивным Кодексом РАФ (СК РАФ), Правилами организации и проведения ралли (ПР), Регламентом Кубка России по ралли 2025 года (Регламентом КР), а также в соответствии с этим Регламентом.

Изменения и/или дополнения к Регламенту могут быть представлены только в виде пронумерованных и датированных бюллетеней, издаваемых Организатором или КСК.

Запрещается оказывать противоправное влияние на результаты спортивных соревнований. Запрещается участвовать в азартных играх в букмекерских конторах и тотализаторах путём заключения пари на официальные спортивные соревнования в соответствии с требованиями, установленными пунктом 3 части 4 статьи 26.2 Федерального закона от 4 декабря 2007 года № 329-ФЗ «О физической культуре и спорте в Российской Федерации».

Организатор соревнования несет ответственность за выполнение требований СК РАФ, за своевременное проведение соревнования согласно календарю, за обеспечение безопасности участников, судей и зрителей во время мероприятия.

1.2. Дорожное покрытие

Дорожное покрытие всех специальных участков – грунтово-гравийное, за исключением ССУ 1 (1,00 км), покрытие которого – асфальт.

1.3. Суммарная дистанция СУ и общая дистанция ралли

1.3.1 Дистанция этапа Кубка России «Татнефть ралли Псков – 2025»

Общая дистанция ралли – 380,95 км.

Суммарная дистанция СУ – 101,70 км

2. ОРГАНИЗАЦИЯ

2.1. Статус ралли в календаре РАФ

11-й заключительный этап Кубка России по ралли 2025 года
«Татнефть ралли Псков – 2025»

2.2. Номера виз

Виза Комитета ралли РАФ № 27 от 25.09.2024
Виза РАФ: 4/26 от 27.09.2025

2.3. Адрес и контакты Организатора

Организатор: Региональная общественная организация «Федерация автомобильного спорта Псковской области».
Юридический и почтовый адрес: 180002, г. Псков, ул. Яна Райниса, д. 37 «А».
Телефон: (8112) 743-777
E-mail – Адрес электронной почты: faspo@inbox.ru
Контактное лицо: Мыслевич Олег Вадимович
Адрес официального сайта в Internet: www.faspo.pskov.ru

2.4. Организационный комитет

Председатель:	
ТИМОФЕЕВА Ольга Александровна	Заместитель Губернатора Псковской области
Члены комитета:	
ОВСОВА Галина Анатольевна	Временно исполняющая обязанности Министра спорта Псковской области
Секретарь:	
ДЕРКАЧЕВА Елена Юрьевна	Начальник отдела по спортивной работе Министерства Спорта Псковской области
ЕЛКИН Борис Андреевич	Глава города Пскова

РОССИЙСКАЯ АВТОМОБИЛЬНАЯ ФЕДЕРАЦИЯ
ул. Яузская, дом 5
г. Москва, Россия, 109028

ЗАЙЦЕВ Валерий Андреевич	Глава Печорского муниципального округа
ПОТАПОВА Ольга Сергеевна	Глава Палкинского муниципального округа
ОВСЯННИКОВ Алексей Викторович	Начальник Управления Министерства внутренних дел Российской Федерации по Псковской области
ВЬЮНОВ Андрей Владимирович	Руководитель Аппарата Правительства Псковской области
ГАРАЩЕНКО Марина Валерьевна	Министр Здравоохранения Псковской области
СТАРМОЛОТОВ Станислав Янович	Министр Транспорта и дорожного хозяйства Псковской области
ЛАВРУХИН Сергей Алексеевич	Начальник Главного управления МЧС России по Псковской области
РАХМАНОВ Виталий Викторович	Начальник Управления цифрового развития и связи Правительства Псковской области
МЫСЛЕВИЧ Олег Вадимович	Главный судья (Руководитель гонки) «Татнефть ралли Псков - 2025»
ЮХЛЯКОВ Антон Андреевич	Комиссар по безопасности «Татнефть ралли Псков - 2025»

2.5. Коллегия спортивных комиссаров

Председатель КСК	Андрей КЛЕЩЕВ	СС ВК	А25-101	Москва
Спортивный комиссар	Артем ЕЛАГИН	СС ВК	А25-232	Калининград
Спортивный комиссар	Олег КРЫЛОВ	СС ВК	А25-160	Янино-1, Ленинградская область

2.6. Наблюдатели и делегаты

Наблюдатель РАФ	Анна ЗАВЕРШИНСКАЯ	СС ВК	А25-286	Москва
Технический делегат РАФ	Сергей КУДЕЛЬКИН	СС ВК	А25-154	С-Петербург

2.7. Официальные лица



Главный судья (Руководитель гонки)

Олег МЫСЛЕВИЧ

СС ВК А25-123

Псков

+ 7 921 210 04 73
+7 911 378 05 81



Офицер по связи с участниками

Мария КУЗНЕЦОВА

СС 1К В25-5517

Псков

+7 911 352 14 12
+7 921 112 06 08



Офицер Парка сервиса

Сергей ЯКУБОВ

Псков

+7 963 961 45 97



Руководитель пресс-центра

Анна МЕЛЬНИКОВА

Екатеринбург

+ 7 922 137 40 13

Заместитель главного судьи (Руководителя гонки)	Елена ТАРАСОВА	СС ВК	А25-140	Ярославль

РОССИЙСКАЯ АВТОМОБИЛЬНАЯ ФЕДЕРАЦИЯ
ул. Яузская, дом 5
г. Москва, Россия, 109028

Комиссар по безопасности	Антон ЮХЛЯКОВ	СС 1К	B25-5519	Псков
Комиссар по маршруту	Даниил МЫСЛЕВИЧ	СС 1К	B+25-571	Псков
Технический комиссар	Игорь ГРОМОВ	СС 1К	B25-5965	Санкт-Петербург
Главный секретарь	Галина ПАРФЕНОВА	СС ВК	A25-132	Санкт-Петербург
Секретарь КСК	Наталья ГОГОЛЕВА	СС ВК	A25-191	Чайковский, Пермский край
Главный хронометрист	Александр КАЦ	СС 1К	A25-307	Сертолово, Ленинградская область
Главный врач	Будет объявлен бюллетенем			

2.8. Штаб Ралли

Адрес: Псковская область, Псковский район, дер. Борисовичи, ул. Завеличенская, д.23, торгово-развлекательный центр «Fjord Plaza». Проход от центрального входа (со стороны парковочной территории) до штаба будет размечен указателями.

Яндекс координаты: 57.805877, 28.259047

2.9. Расписание работы Штаба ралли и Официальное табло информации

Расписание работы Штаба ралли:

Четверг, 16.10.2025	16:00 – 21:10
Пятница, 17.10.2025	07:30 – 22:50
Суббота, 18.10.2025	08:30 – 21:10

Официальное электронное табло информации **Телеграм-канал «РАЛЛИ ПСКОВ 2025».** Для вступления в Телеграм-канал необходимо перейти по ссылке: **https://t.me/rallyvopskove** Доступ к материалам канала открытый. Всем участникам, представителям команд и заинтересованным лицам необходимо заблаговременно убедиться в наличии у них доступа к данному каналу.

3. ПРОГРАММА РАЛЛИ

ВРЕМЯ	МЕРОПРИЯТИЕ	МЕСТО
Среда, 17.09.2025 года		
17:00	Начало приема заявок на участие в ралли и заявок на официальные тесты	E-mail: faspo@inbox.ru
	Начало приема аккредитаций СМИ	E-mail: media@asmg.ru
	Публикация карты запрещенных территорий, начало действия ограничений на ознакомление с маршрутом ралли	Официальный сайт ралли – http://faspo.pskov.ru Официальное электронное табло информации - https://t.me/rallyvopskove
Среда, 08.10.2025 года		
12:00	Окончание приема паспортных данных для оформления пропусков в пограничную зону	Яндекс форма (см. п.4.2.3 Регламента)
Пятница, 10.10.2025 года		
15:00	Окончание приема заявок на участие в ралли и заявок на официальные тесты	E-mail: faspo@inbox.ru

РОССИЙСКАЯ АВТОМОБИЛЬНАЯ ФЕДЕРАЦИЯ
ул. Яузская, дом 5
г. Москва, Россия, 109028

Понедельник, 13.10.2025 года		
12:00	Публикация «Списка заявленных экипажей со стартовыми номерами»	Официальный сайт ралли, Официальное электронное табло информации
19:00	Публикация регламента Официальных тестов	
	Публикация расписания Административных проверок и Входной технической инспекции	
Вторник, 14.10.2025 года		
17:00	Окончание приема документов для онлайн Административной проверки	E-mail: faspo@inbox.ru
Среда, 15.10.2025 года		
12:00	Окончание приема аккредитаций СМИ	E-mail: media@asmg.ru
	Публикация Книги Сервиса	Официальный сайт ралли, Официальное электронное табло информации
Четверг, 16.10.2025. Время работы Штаба ралли 16:00 – 21:10.		
09:00 – 10:15	Регистрация на официальные тесты	Псковская область, Палкинский район, дер. Родовое GPS: 57.37833 27.95435
09:15 – 10:45	Ознакомление с маршрутом Официальных тестов	Маршрут официальных тестов
11:00 – 16:00	Официальные тесты	Псковская область, Палкинский район, участок дороги дер. Горбунова Гора – дер. Родовое
16:00 – 21:00	Регистрация, выдача документов для ознакомления и трекеров системы мониторинга безопасности. Начало Административных проверок	Штаб ралли: Псковский район, дер. Борисовичи, ул. Завеличенская, д. 23. Торгово-развлекательный центр «Fjord plaza».
17:00 – 20:00	Входная техническая инспекция	г. Псков, ул. Генерала Маргелова, д. 47, Автотехцентр «Шина Плюс»,
18:30 – 20:30	Маркетинговое мероприятие партнера ралли (для приглашенных спортсменов)	г. Псков, 4 км шоссе Псков – Изборск, АЗС «ТАТНЕФТЬ» 57.807536, 28.266157
21:00	Публикация схемы расстановки в Парке сервиса	Официальное электронное табло информации
Пятница, 17.10.2025. Время работы Штаба ралли 07:30 – 22:50.		
07:30 – 08:00	Продолжение регистрации и выдачи документов для ознакомления	Штаб ралли
09:00	Начало расстановки в Парке Сервиса	Псковский район, дер. Борисовичи, ул. Завеличенская, д. 23. Территория перед Торгово-развлекательным центром «Fjord plaza».
08:00 – 16:00	Ознакомление с маршрутом	Маршрут ралли
09:00 – 17:00	Входная техническая инспекция	г. Псков, ул. Генерала Маргелова, д. 47, Автотехцентр «Шина Плюс»

РОССИЙСКАЯ АВТОМОБИЛЬНАЯ ФЕДЕРАЦИЯ
ул. Яузская, дом 5
г. Москва, Россия, 109028

10:00 – 14:00	Медицинский осмотр спортсменов	Псковская область, пос. Палкино, ул. Рабочая, д.7, районная поликлиника GPS: 57.540058, 28.014379
12:00	Публикация времени постановки автомобилей в предстартовую зону	Официальное электронное табло информации
17:00 – 17:15	Входная техническая инспекция автомобилей «нулевых» экипажей	г. Псков, ул. Генерала Маргелова, д. 47, Автотехцентр «Шина Плюс»,
17:00	Окончание Административных проверок и приема контрольных карт ознакомления	Штаб ралли
17:30	Инструктаж «нулевых» экипажей	
17:30	Первое заседание Коллегии Спортивных Комиссаров	
18:00 – 18:40	Постановка автомобилей в предстартовую зону (по расписанию)	г. Псков, ул. Кузнецкая (въезд со стороны пл. Героев-Десантников) GPS: 57.805295, 28.337053
18:05 – 19:15	Ознакомление с ССУ 1 "Pro-Sport" Кубок Победы	г. Псков: ул. Кузнецкая, пл. Победы, ул. Советская, ул. Яна Фабрициуса.
18:30	Публикуются: «Список Экипажей, допущенных к старту»; «Список заявленных команд»; «Порядок и время старта на 1-ю секцию»	Официальное электронное табло информации
19:20	Официальная церемония открытия ралли	г Псков, пл. Победы GPS: 57.807694, 28.339843
20:00	Старт 1-ой секции ралли	
с 20:33	Финиш 1-й секции ралли Церемония экспресс – награждения **ССУ 1 "Pro-Sport" Кубок Победы.**	Парк Сервиса, подиум
22:00	Второе заседание Коллегии Спортивных Комиссаров	Штаб ралли
22:30	Окончание приема Карт схода (неучастие по системе супер-ралли)	
22:45	Публикация Порядка и времени старта на 2-й День ралли	Официальное электронное табло информации
Суббота, 18.10.2025. Время работы Штаба ралли 08:30 – 21:10.		
08:15 – 08:30	Текущая ТИ для автомобилей, стартующих по системе «супер-ралли» на 2-ю секцию	Парк Сервиса, рядом с КВ 1Б
08:45	Старт 1-го Экипажа на 2-й день ралли	КВ 1Б, Парк Сервиса
с 12:32	Финиш 2-й секции, Регруппинг	КВ 5А, Парк Сервиса
14:20	Старт 3-й секции	КВ 5Б, Парк Сервиса
18:17	Расчетное время финиша 1-го экипажа Церемония экспресс –награждения победителей заключительного этапа Кубка России.	Парк Сервиса, подиум
с 18:30	Закрытый парк Заключительная техническая инспекция	
19:30	Заключительное заседание КСК	Штаб ралли
20:30	Публикация предварительных результатов	Официальное электронное табло информации
21:00	Публикация официальных результатов	

РОССИЙСКАЯ АВТОМОБИЛЬНАЯ ФЕДЕРАЦИЯ
ул. Яузская, дом 5
г. Москва, Россия,109028

22:00	Церемония награждения победителей и призеров Кубка Содружества «Трофей Александра Невского» и Кубка «МАСТЕР СПОРТ». RALLY PARTY.	г. Псков, Рижский пр., д.16, Ночной клуб rest.PRIVE

4. ЗАЯВКИ

4.1. Окончание подачи заявок

Прием заявок на участие в «Татнефть ралли Псков - 2025» заканчивается в 15:00 10 октября 2025 г.

4.2. Процедура подачи заявок

Формы заявок на «Татнефть ралли Псков - 2025» публикуются на сайте http://faspo.pskov.ru

4.2.1. Участники заключительного этапа Кубка России – в соответствии с п. 3.1, 3.2 и 4.1.2 Регламента КР.

4.2.2. К участию в общем зачете «Татнефть ралли Псков - 2025» также допускаются юридические и физические лица, обладающие действующими международными лицензиями Заявителя, выданными иными НАФ – членами ФИА, а также спортсмены, не являющиеся гражданами России, и имеющие международные или высшие национальные лицензии Пилота, выданными иными НАФ – членами ФИА, а также спортсмены, не имеющие минимально необходимого количества зачетных результатов для участия в заключительном этапе Кубка России.

4.2.3. ВНИМАНИЕ! Трасса ралли проходит по дорогам, расположенным в приграничной территории. Для оформления временного пропуска на время проведения соревнования необходимо до 12:00 8 октября 2025 года заполнить яндекс форму https://forms.yandex.ru/cloud/68c7d579f47e7314c7139d8f и прикрепить к ней сканы - копии паспортов (первый разворот и страницу с актуальной регистрацией).

4.3. Максимальное количество допускаемых экипажей, автомобили, зачеты

Максимальное количество допускаемых экипажей не ограничено. К участию в этапе Кубка России допускаются автомобили в соответствии с п. 3.5 Регламента КР.

4.4. Заявочные взносы и комплект предоставляемых документов

4.4.1 Заявочные взносы:

Зачет	Базовая сумма (руб.) **до 10.10.25** **(включительно)**	Увеличенная сумма (руб.) **после 10.10.25**
Экипажи на автомобилях, участвующих только в Абсолютном зачете	49 000	56 000
Экипажи на полноприводных автомобилях (зачет 4000Н)	35 000	40 000
Экипажи на моноприводных автомобилях (зачет 4000Н)	30 000	35 000
Экипажи на моноприводных автомобилях (зачеты 1400Н, 1600Н и 2000Н)	28 000	33 000
Командный	9 000	

- Эти суммы будут увеличены на 100% в случае отказа Заявителя от размещения на автомобиле необязательной рекламы.
- Организатор этапа вправе уменьшить размер заявочных взносов или освободить отдельные экипажи от уплаты заявочных взносов.
- Иностранные Заявители, подавшие заявки в установленные сроки, могут оплатить заявочные взносы наличными деньгами при регистрации в Штабе ралли.
- Заявочный взнос за участие команды должен быть уплачен Организатору не позднее момента окончания Административных проверок на этом этапе.

РОССИЙСКАЯ АВТОМОБИЛЬНАЯ ФЕДЕРАЦИЯ
ул. Яузская, дом 5
г. Москва, Россия, 109028

- Расходы по командированию (проезд, питание, размещение и страхование) участников соревнований обеспечивают командирующие организации.

4.4.2 Комплект предоставляемых документов:

Наклейки на автомобиль:	
Комплект официальных наклеек ралли со стартовыми номерами и рекламой	1
Ознакомление	3
Сервис	1
Представитель	1
Документы:	
Регламент ралли	1
Дорожная книга	1
Книга сервиса	в электронном формате
Регламент официальных тестов	в электронном формате
Книга результатов	по предварительной заявке

4.5. Реквизиты для оплаты

Наименование получателя	Региональная общественная организация «Федерация автомобильного спорта Псковской области» (РОО «ФАСПО»)
ИНН/КПП	6027070119/602701001
Расчетный счет	40703810100090103775
Банк получателя	СПБФ ЗАО «СНГБ» г. Санкт-Петербург
Корреспондентский счет	30101810440300000879
БИК банка получателя	044030879
Назначение платежа	Пожертвование на уставную деятельность, НДС не облагается.

4.6. Возмещения

Заявочные взносы возвращаются полностью:

- участникам, чьи заявки отклонены;
- всем участникам – в случае если ралли не состоялось.

Организатор возвращает 50% сумм заявочных взносов тем участникам, которые в случае «форс-мажора», признанного организатором или должным образом удостоверенного НАФ, не смогли принять участие в ралли.

5. СТРАХОВАНИЕ

5.1 Страхование гражданской ответственности

Страхование гражданской ответственности Организатора перед третьими лицами обеспечивается в соответствии с договором коллективного страхования РАФ (www.raf.su, раздел «Документы», подраздел «Страхование»).

5.2 Страхование от рисков несчастного случая

Страхование спортсменов от рисков несчастного случая на соревновании – в соответствии с Приложением 2 к СК РАФ.

РОССИЙСКАЯ АВТОМОБИЛЬНАЯ ФЕДЕРАЦИЯ
ул. Яузская, дом 5
г. Москва, Россия, 109028

6. РЕКЛАМА

6.1 Организатор обеспечивает каждый участвующий экипаж одним комплектом официальных наклеек ралли и наклеек с рекламой. Дополнительные комплекты официальных наклеек ралли и наклеек с рекламой предоставляются (при их наличии) за плату в размере 2000 рублей за комплект.

6.2 Вся реклама и наклейки, выданные организатором, включая официальные наклейки ралли, должны быть закреплены на автомобиле до начала входной технической инспекции в соответствии со схемой, и сохраняться на автомобиле в течение всего ралли. Схема расположения официальных наклеек, обязательной и необязательной рекламы указана в Приложении 4.

Отсутствие или неправильное размещение наклеек наказывается денежной пенализацией (в % от заявочного взноса):

- одной из рекламных наклеек, фамилии пилота или национального флага – 10%;
- одной официальной идентифицирующей наклейки или одного стартового номера – 50%;
- всех рекламных наклеек – 100 %

7. ШИНЫ

7.1 Шины, разрешаемые к использованию во время ралли

7.1.1 Во всех зачетах разрешено использование специальных спортивных шин, в соответствии с требованиями п. 7.3 (шины для гравия) действующего Приложения 9 к КиТТ.

На ССУ 1 "Pro-Sport" Кубок Победы разрешено применение ТОЛЬКО гравийных шин, соответствующих п.7.3 действующего Приложения 9 к КиТТ. Контроль шин будет осуществляться перед въездом в Предстартовую Зону.

7.1.2 Маркировка шин будет производиться после КВ 1Б и КВ 5Б при помощи идентифицирующих стикеров, которые будут клеиться на колесные диски. Также для автомобилей, на которых используются шины, оснащенные бар-кодами производителя, может осуществляться контроль с применением сканера – считывателя бар-кодов.

Каждый Экипаж обязан закрепить свои запасные шины в автомобиле таким образом, чтобы для нанесения идентифицирующего стикера на колесный диск и для считывания бар-кодов был обеспечен беспрепятственный доступ Техническому Контролеру. Если размещение запасных колес с предоставлением беспрепятственного допуска к ним невозможно, Экипаж обязан обеспечить присутствие своего механика или представителя в зоне маркировки шин для помощи Техническому Контролеру.

В случае непредоставления доступа к запасным колесам они не будут промаркированы и в случае их использования Экипаж будет пенализирован за несоблюдение требований п.5.3.6 (невыполнение требований по применению шин) и п.5.10.6 (нарушения правил замены и использования шин) ПР.

После произведения маркировки Техническим Контролером в протоколе будет зафиксировано общее количество промаркированных шин. Один из членов Экипажа обязан расписаться в протоколе о количестве промаркированных шин.

Контроль маркировки шин будет осуществляться сразу после КВ 5А и КВ 10.
Процедуры маркировки и контроля шин – в соответствии с п. 5.3.6 ПР.

7.2 Шины для ознакомления

Для ознакомления автомобили должны быть укомплектованы серийно выпускаемыми шинами для дорожного использования с соответствующими маркировками на боковине (с маркировкой «Е» соответствия Правилам ЕЭК ООН №30 или маркировку DOT с указанием стандарта) согласно п. 7.1 действующего Приложения 9 к КиТТ. Запрещается любое изменение оригинального рисунка протектора.

Применение шин с маркировками: «for rally use only» (только для ралли), «competition use only» (только для соревнований), «for close circuits» (для закрытых трасс), зимних, как ошипованных, так и неошипованных, равно как и применение шин с маркировкой РАЛЛИ - ЗАПРЕЩЕНО.

Разрешается применение шин производства «Мастер-спорт», сертифицированных для дорог общего пользования (Ралли-5, НИИШП-Ралли 2000»).

8. ТОПЛИВО

Использование топлива регламентируется Приложением III к Регламенту Кубка России 2025 года.

РОССИЙСКАЯ АВТОМОБИЛЬНАЯ ФЕДЕРАЦИЯ
ул. Яузская, дом 5
г. Москва, Россия, 109028

Во время соревнований дозаправка может осуществляться только в специально обозначенных Зонах заправки, указанных в Дорожной Книге.

Организатор обращает особое внимание на то, что заправочная зона после КВ 1Б и КВ 5Б «Сервис Выход», в непосредственной близости к Парку Сервиса, ОТСУТСТВУЕТ. В данном ралли предусмотрены исключительно удаленные зоны заправки.

9. ОЗНАКОМЛЕНИЕ С МАРШРУТОМ

9.1 Процедура регистрации

Выдача документов для ознакомления будет происходить в Штабе ралли согласно программе ралли.

О любой замене автомобиля ознакомления участник обязан сообщить в секретариат ралли (или Офицеру по связи с участниками) до начала ознакомления на этом автомобиле.

При регистрации каждому экипажу будут выданы «контрольная карта ознакомления», трекер мониторинга безопасности Active GPS Broadcasting Servicer и идентифицирующая наклейка, которая должна быть закреплена в правом верхнем углу снаружи лобового стекла автомобиля ознакомления. Кроме того, каждому экипажу будут выданы два стикера «ОЗНАКОМЛЕНИЕ» со стартовым номером, которые необходимо надежно закрепить на задних боковых стеклах автомобиля ознакомления.

Трекер мониторинга безопасности выдается с внесением залога в размере 5000 рублей наличными, который будет возвращен при условии сдачи трекера в надлежащем состоянии.

Трекер мониторинга безопасности во время ознакомления должен находится в автомобиле ознакомления во включенном состоянии. Наличие и работоспособность трекера будет контролироваться судьями в местах отметки о прохождении ознакомления с СУ. Отсутствие трекера в автомобиле ознакомления влечет за собой недопуск к ознакомлению с маршрутом СУ.

Полная информация о применении трекера – Приложение 6 к настоящему Регламенту.

9.2 Специфические или национальные ограничения

С 17 сентября 2025 года вводится ограничение на проезд членов команд и/или отдельных спортсменов, а также на организацию УТС, тренировок и тестов по дорогам, на которых будут проводиться специальные участки ралли. Карта с обозначением дорог, используемых для организации СУ, опубликована на сайте ралли и на официальном электронном табло информации 17 сентября 2025 года. Общая карта ралли приведена в Приложении 3 к настоящему Регламенту.

Проезд по дистанции СУ ралли любого члена экипажа, намеренного участвовать в ралли, в период с 17 сентября 2025 г. до 08:00 17 октября 2025 г., равно как и в период ознакомления в не отведенное для этого время, запрещается. Исключение может быть сделано для членов экипажей и/или их команд, письменно уведомивших организатора о необходимости такого проезда, (например, место проживания команды расположено на дистанции СУ и т.п.), и имеющих на это письменное разрешение организатора с указанием периодов и времени проезда.

9.2.1 Проезды

Разрешается проезд дистанции любого СУ не более **двух** раз и только в том направлении, которое задано легендой в дорожной книге ралли. Любой СУ, используемый в ралли более одного раза, рассматривается как один в целях ознакомления. Каждый проезд по дистанции любого СУ регистрируется судьями на дистанции. Экипажи обязаны остановиться у судейского пункта, предъявить включенный трекер и контрольную карту ознакомления для внесения в нее отметок, при этом экипаж должен подтвердить своей подписью в протоколе факт очередного прохождения.

Отметка об ознакомлении с СУ в Контрольных Картах Ознакомления будет производиться:

- отметка об ознакомлении с СУ 2, 3, 4, 7, 8 – на старте СУ 2;

- отметка об ознакомлении с СУ 5 (СУ 9) – на старте СУ 5 (СУ 9);

- отметка об ознакомлении с СУ 6 – на старте СУ 6;

Ознакомление с ССУ-1 производится в пешем порядке. Участники должны произвести отметку выхода на трассу ССУ 1 в протоколе у судей старта ССУ 1.

Каждый экипаж обязан ознакомиться с трассой каждого СУ минимум один раз.

Участники обязаны сдать контрольные карты ознакомления с гравийными спецучастками в Штаб ралли в пятницу 17 октября 2025 г. до 17:00.

Ознакомление с СУ 7 производится в рамках ознакомления с СУ 2 и СУ 3. Дорожный сектор между финишем СУ2 и Стартом СУ3 является частью СУ7.

РОССИЙСКАЯ АВТОМОБИЛЬНАЯ ФЕДЕРАЦИЯ
ул. Яузская, дом 5
г. Москва, Россия, 109028

На СУ 7 в дер. Лавры будет организована смотровая площадка «Трамплин Лавры». В период ознакомления места установки тюков с сеном и трамплина будут отмечены краской на асфальте. Сама конструкция трамплина будет установлена на обочине в непосредственной близости к месту установки во время соревнования

Трасса ралли проходит через КПП контроля приграничной территории, на которых будет производиться проверка документов. В связи с вышесказанным при ознакомлении с трассой каждый член Команды, находящийся в автомобиле, должен иметь с собой паспорт.

9.2.2 Ограничения скорости

Все участники при ознакомлении с маршрутом ралли обязаны соблюдать скоростной режим движения, который ограничивается Правилами дорожного движения, действующими в России (ПДД), или временными дорожными знаками ограничения скорости, если в Дорожной книге не определено иное ограничение. Соблюдение скоростного режима на дистанции СУ и на дорожных секторах ралли будет контролироваться организатором в соответствии с требованиями ПР.

Денежная пенализация за нарушения скоростного режима во время ознакомления с маршрутом:

- первое нарушение скоростного режима (свыше 20 км/ч и до 40 км/ч) – 200 рублей за каждый км/ч превышения разрешенной скорости свыше 20 км/час.
- первое нарушение скоростного режима (свыше 40 км/ч и до 60 км/ч) – 400 рублей за каждый км/ч превышения разрешенной скорости свыше 20 км/час.
- второе нарушение скоростного режима (свыше 20 км/ч и до 60 км/ч) – 600 рублей за каждый км/ч превышения разрешенной скорости свыше 20 км/час.
- третье нарушение скоростного режима или превышение разрешенной скорости более, чем на 60 км/ч – отказ в старте, если КСК не примет иного решения.

9.2.3 Автомобили ознакомления

Ознакомление производится только на зарегистрированных организатором автомобилях, которые должны соответствовать требованиям ПР.

10. АДМИНИСТРАТИВНЫЕ ПРОВЕРКИ

10.1 Документы, которые должны быть представлены на административных проверках

Для онлайн административных проверок в сроки, указанные в программе ралли, любым членом экипажа или представителем Заявителя должны быть высланы на электронную почту организатора faspo@inbox.ru копии следующих документов **(в одном файле в формате pdf)**:

- заявочная форма (полностью заполненная);
- лицензия Заявителя;
- лицензия Пилота – на каждого члена экипажа
- полис обязательного медицинского страхования – на каждого члена экипажа (только для спортсменов, являющихся гражданами Российской Федерации);
- документ, дающий право на управление автомобилем (водительское удостоверение) – на каждого члена экипажа;
- действующий на территории РФ, в т.ч. для участия в спортивных соревнованиях, полис личного страхования от несчастных случаев – на каждого члена экипажа (для спортсменов, имеющих лицензии, выданные иными НАФ, кроме РАФ);
- полис личного страхования граждан, выезжающих за пределы постоянного места жительства (полис туриста), обеспечивающий медицинские расходы на территории Российской Федерации (только для спортсменов, не являющихся гражданами РФ):
- документы, подтверждающие уплату заявочных взносов;
- свидетельство о регистрации транспортного средства или документ, его заменяющий;
- документ, подтверждающий спортивное звание/разряд (копия приказа или страницы зачетной книжки спортсмена с отметкой о присвоении / подтверждении) - на обоих членов экипажа;

Для регистрации и завершения административных проверок один из членов экипажа или представитель Заявителя должен представить в секретариат следующие документы:

- заявочная форма (полностью заполненная и подписанная, если ранее ее оригинал не был направлен Организатору);
- в случае, если лицензия Заявителя оформлена на юридическое лицо – оригинал доверенности на Представителя;

РОССИЙСКАЯ АВТОМОБИЛЬНАЯ ФЕДЕРАЦИЯ
ул. Яузская, дом 5
г. Москва, Россия, 109028

– подлинники документов, дающих право на управление автомобилем – на каждого члена экипажа;
- оригинал лицензии Заявителя и оригиналы лицензий Пилотов;
– все документы, которые не были высланы в ходе онлайн административных проверок.

10.2 Расписание

Административные проверки проводятся в соответствии с Программой ралли.

11. ВХОДНАЯ ТЕХНИЧЕСКАЯ ИНСПЕКЦИЯ, МАРКИРОВАНИЕ И ПЛОМБИРОВАНИЕ

11.1 Место проведения и расписание

Место проведения – г. Псков, ул. Генерала Маргелова, д. 47, Автотехцентр «Шина Плюс», GPS Яндекс координаты: 57.78901 28.28656

Входную техническую инспекцию должен пройти каждый автомобиль, заявленный для участия в ралли. Инспекция проводится в четверг 16 октября с 17:00 до 20:00 и пятницу 17 октября 2025 г. с 09:00 до 17:00 в соответствии с расписанием, которое будет опубликовано Бюллетенем после окончания приема заявок и присвоения стартовых номеров.

Для составления корректного расписания предоставления автомобилей на входную техническую инспекцию экипаж при подаче заявки на участие может заказать желаемое время прохождения ТИ в пределах её работы исходя из командной логистики и наличия механиков.

На входную техническую инспекцию должны быть предоставлены следующие документы:

- свидетельство о регистрации транспортного средства или документ, его заменяющий;
- технический паспорт спортивного автомобиля, в котором делается отметка о прохождении технических инспекций;
- полностью заполненный Акт ТИ (публикуется в комплекте заявочных форм);

Заявители, заявившие для участия в ралли автомобили, подготовленные в соответствии с техническими требованиями ФИА, должны представить для проведения технических инспекций полную оригинальную омологационную карту ФИА своего автомобиля и все необходимые приложения к ней.

Автомобиль должен быть представлен на входную техническую инспекцию полностью подготовленным для участия в ралли, с нанесенными на бортах стартовыми номерами и рекламой, размещенными в соответствии с Приложением 4 к настоящему Регламенту, и всей экипировкой экипажа.

11.2 Брызговики

Для автомобилей, подготовленных по требованиям ФИА: брызговики должны быть установлены согласно п.7.7. ст.252 Приложения J к МСК ФИА редакции 2020 года.

11.3 Стекла

Для автомобилей, подготовленных по требованиям ФИА: разрешено использование тонировочной (в том числе зеркальной) пленки согласно п.11 ст.253 Приложения J к МСК ФИА редакции 2020 года.

11.4 Экипировка экипажа и аварийное оборудование

На входной технической инспекции должна быть представлена вся экипировка Экипажа согласно п.3.5.4 Регламента КР. Аварийное оборудование автомобиля – в соответствии с п. 10 действующего Приложения 9 к КиТТ.

11.5 Уровень шума

Максимально допустимый уровень шума – в соответствии с п. 8 действующего Приложения 9 к КиТТ.

11.6 Специфические национальные требования

Автомобили экипажей, Пилоты которых не участвуют в Кубке России, могут иметь технические документы другой НАФ или международного образца.

Предварительному пломбированию и маркированию подлежат все автомобили с турбонаддувом и автомобили спортсменов листа приоритета. Остальные автомобили могут быть опломбированы и промаркированы по решению Технического комиссара или Технического делегата РАФ.

РОССИЙСКАЯ АВТОМОБИЛЬНАЯ ФЕДЕРАЦИЯ
ул. Яузская, дом 5
г. Москва, Россия, 109028

12. ПРОВЕДЕНИЕ РАЛЛИ

12.1 Официальные тесты

Официальные тесты состоятся 16 октября 2025 года с 11:00 до 16:00 на участке дороги дер. Горбунова гора – дер. Родовое Палкинского района Псковской области.

Регистрация и Парк Сервиса: Псковская область, Палкинский район, дер. Родовое.

GPS Яндекс координаты: 57.37833, 27.95435.

Заявки на участие принимаются до 15:00 10 октября 2025 года.

Форма заявки опубликована на сайте www.faspo.pskov.ru.

Расписание и детали проведения Официальных тестов будут опубликованы в Регламенте тестовой сессии.

Внимание! С 17 сентября 2025 года по 16 октября 2025 года на территории Псковской области запрещаются любые тренировочные или тестовые заезды участников ралли без согласования в установленном порядке с владельцами дорог. Любое движение спортивного автомобиля потенциального участника «Татнефть ралли Псков - 2025» вне дорог, задействованных для проведения Официальной тестовой сессии, на спортивных шинах по дорогам общего пользования на территории Псковской области, зафиксированное сотрудниками ГИБДД или представителями Администраций районов / волостей и/или представителями Организатора, будет приравнено к запрещенным тестовым заездам.

Нарушение данного запрета может повлечь отказ в старте «Татнефть ралли Псков - 2025».

12.2 Процедура и порядок торжественного открытия ралли, ССУ 1 "Pro-Sport" Кубок Победы

Церемония открытия будет организована 17 октября в 19:20 в г. Псков на Площади Победы.
GPS Яндекс координаты: 57.807694, 28.339843.
Участие экипажей в Официальной церемонии открытия обязательно. Форма одежды – спортивная экипировка. Экипаж, отсутствующий на церемонии открытия, будет наказан денежной пенализацией в размере 20 000 рублей.
Все автомобили должны быть поставлены в Предстартовую зону СТРОГО по расписанию, которое будет объявлено в соответствии с Программой ралли. Автомобили могут быть поставлены в Предстартовую зону любым членом команды. Время прибытия будет зафиксировано в судейском протоколе. При въезде в Предстартовую зону будут установлены судейские часы. Отклонение от объявленного расписания будет наказано денежной пенализацией в размере 5000 рублей.
Въезд автомобилей в Предстартовую зону ИСКЛЮЧИТЕЛЬНО по Дорожной Книге с Площади Героев-Десантников. Въезд в иное время и / или не в соответствии с Дорожной Книгой – НЕВОЗМОЖЕН.
Все автомобили должны быть заправлены и готовы к старту 1-го дня ралли.
При въезде в Предстартовую Зону будет производиться контроль шин, установленных на автомобиль.
Предстартовая Зона не является зоной Закрытого парка, нахождение в ней Экипажа и персонала Команды разрешено, однако в отношении ремонта и обслуживания автомобилей в этой зоне действует режим Закрытого Парка.
«Супер» СУ1 **"Pro-Sport" Кубок Победы** проводится в формате линейного спецучастка, покрытие спецучастка - 100% асфальт. Результаты, показанные экипажами на ССУ1, учитываются при составлении классификаций. Экипажу, не прошедшему установленную дистанцию ССУ 1, в качестве результата устанавливается результат, аналогичный устанавливаемому по системе «Супер-Ралли».
По результатам ССУ 1 будет организовано награждение победителей в Абсолютном Зачете, во всех зачетах ралли и номинации «Наша Классика». Награждение будет организовано 17 октября, в пятницу, в районе КВ 1А на подиуме. Участие экипажей победителей со спортивными автомобилями обязательно.

Закрытый Парк между 1-м и 2-м днями ралли НЕ ПРИМЕНЯЕТСЯ.

12.3 Старт ралли

Стартом ралли является КВ 1. Место расположения КВ – см. в Дорожной Книге.

12.4 Стартовая система, применяемая на СУ

На всех СУ хронометраж ведется с точностью до 0,1 секунды. Для ведения хронометража применяется электронная система хронометража и электронные часы с цифровой индикацией.
Старт на всех СУ производится следующим образом:
- экипаж по приглашению судьи занимает позицию на старте СУ и немедленно передает судье контрольную карту;

РОССИЙСКАЯ АВТОМОБИЛЬНАЯ ФЕДЕРАЦИЯ
ул. Яузская, дом 5
г. Москва, Россия, 109028

- судья жестом подает знак экипажу о правильном занятии стартовой позиции на условной линии старта и устанавливает электронное устройство контроля фальстарта у бампера автомобиля;
- после установки на линии старта автомобиль должен быть неподвижен до момента старта;
- не позднее, чем за 30 сек. до времени старта судья возвращает экипажу его контрольную карту;
- время, оставшееся до старта, экипаж наблюдает самостоятельно по движению центральной секундной стрелки электронной стартовой установки;
- отсчет последних пяти секунд, оставшихся до старта, дублируется на световом табло в правом верхнем углу электронной стартовой установки.
- в момент перехода центральной секундной стрелки электронной стартовой установки через «0» световое табло гаснет, а цвет «блинкера», расположенного рядом со световым табло, меняется с красного на зеленый. Смена цвета «блинкера» и/или погасание светового табло является стартовой командой, после подачи которой, экипаж должен немедленно принять старт.

В случае отказа электронной системы старта старт на данном СУ производится в соответствии с процедурой, установленной п. 5.7.4. ПР.
Экипаж, не способный стартовать на СУ в течение 20 секунд после подачи стартовой команды, немедленно исключается из ралли, а его автомобиль должен быть немедленно перемещен в безопасное место.
Пересечение автомобилем линии старта до подачи стартовой команды, зафиксированное электронным устройством контроля фальстарта или судьей-стартером (в случае если электронное устройство контроля фальстарта не применяется) является фальстартом и будет пенализировано.
Любые возможные изменения в процедуре старта будут объявлены в бюллетене.

12.5 Процедура финиша ралли и финишный ЗП

Финишем ралли является КВ 10.
Финишный ЗП расположен по адресу: Псковская область, Псковский район, дер. Борисовичи, ул. Завеличенская, д. 23. Территория перед Торгово-развлекательным центром «Fjord plaza».
GPS Яндекс координаты: 57.806079, 28.256930

Участники обязаны забрать свои автомобили из финишного ЗП после того, как КСК объявит о его роспуске.

12.6 Ранняя отметка

Разрешается раннее прибытие и отметка без пенализации за опережение на следующий пункт контроля времени: **КВ 5А.**

12.7 Межстартовый интервал

2-х минутный межстартовый интервал устанавливается:

- на первую и вторую Секцию – для всех экипажей, где в качестве 1-го Пилота заявлен спортсмен приоритета ФИА или РАФ;
- на третью Секцию – для экипажей, занимающих первые 5 мест в текущей классификации.

Для остальных экипажей межстартовый интервал устанавливается в 1 минуту.

12.8 Замена Контрольных карт в ходе ралли

Новые Контрольные карты будут выданы на пунктах КВ: **КВ 1, КВ 1Б, КВ 5Б.**

12.9 Официальное время соревнования

Московское время, выверенное по сигналам единого времени национального радио России.

12.10 Парк Сервиса

В «Татнефть ралли Псков - 2025» применяется один Парк Сервиса, расположенный по адресу: Псковский район, дер. Борисовичи, ул. Завеличенская, д. 23, территория перед Торгово-развлекательным центром «Fjord plaza».
GPS Яндекс координаты: 57.805306, 28.257842

Все автомобили, участвующие в ралли перед прибытием в Парк Сервиса и на финиш ралли обязаны пройти мойку. Обязательная мойка автомобиля будет организована на дорожных секторах после СУ 5 и после СУ 9 в рабочем поселке Палкино. В Дорожной книге данные места отражены отдельными позициями. Невыполнение данного требования наказывается денежной пенализацией в размере 10000 рублей.

Под каждым спортивным автомобилем, находящимся в Парке сервиса, в обязательном порядке должно находиться защитное покрытие из прочного материала, предотвращающее попадание грязи,

РОССИЙСКАЯ АВТОМОБИЛЬНАЯ ФЕДЕРАЦИЯ
ул. Яузская, дом 5
г. Москва, Россия, 109028

масел и жидкостей на асфальтовое покрытие Парка Сервиса. Невыполнение данного требования – денежная пенализация в размере 50% базового заявочного взноса.

Расстановка в Парке Сервиса – с 09:00 в пятницу 17 октября 2025 года.

Парк Сервиса	Название	Время	Замена шин	Дозаправка
Суббота, 18 октября 2025 года				
«А»	СП «Fjord plaza».	Все время перерыва	ДА	НЕТ

Автомобилям (кроме автомобилей, участвующих в ралли) разрешается въезжать в Парк Сервиса только при наличии закрепленной в правом верхнем углу снаружи лобового стекла наклейки «СЕРВИС» – по 1 на экипаж. При необходимости разместить еще один автомобиль в пределах выделенной экипажу сервисной зоны, экипаж может обратиться к организатору и получить вторую наклейку «СЕРВИС».

В соответствии с п.5.10.5 ПР за нарушение правил нахождения идентифицируемых автомобилей в Парке Сервиса предусмотрена пенализация решением КСК вплоть до исключения из ралли

Скорость движения в Парке Сервиса ограничена в соответствии с ПР – 30 км/ч. Несоблюдение данного требования наказывается денежной пенализацией в размере 10% от заявочного взноса.

Для удобства размещения команд в Парке сервиса, организатор будет производить предварительную разметку расположения командных зон обслуживания. Экипажи / Команды, желающие расположиться в единой зоне обслуживания, должны до окончания срока приема заявок на участие в ралли сообщить о своем намерении, заполнив соответствующую графу в заявочной форме. После окончания срока приема заявок пожелания о совместном обслуживании рассматриваться не будут.

12.11 Супер-ралли

Любой экипаж, не финишировавший на первой секции ралли, может продолжить участие начиная со второй секции. В случае принятия решения о продолжении участия в соревновании по системе «Супер-ралли», экипаж ОБЯЗАН уведомить о своем намерении Офицера по связи с Участниками в срок до 22:30 17 октября 2025 года, после чего предъявить свой автомобиль для осмотра техническому делегату РАФ согласно Программе ралли.

Экипаж, решивший не стартовать на вторую секцию ралли, должен письменно сообщить об этом Организатору. Для этого необходимо заполнить «Карту схода» (бланк имеется в Дорожной книге) и передать её в автомобиль «Метла» или Офицеру по связи с участниками.

Остальные детали продолжения соревнования по системе «Супер-ралли» приведены в п. 5.9 ПР.

12.12. Ретардеры

На СУ будут применяться искусственные гасители скорости – ретардеры. Судьями факта будет контролироваться факт выполнения / не выполнения ретардера, включая нарушение предписанной схемы его прохождения. За допущенные нарушения при прохождении ретардеров на СУ экипаж будет пенализирован решением КСК, вплоть до исключения из ралли.

13. ИДЕНТИФИКАЦИЯ ОФИЦИАЛЬНЫХ ЛИЦ

Красный жилет с надписью «RELATIONS OFFICER»	Офицер по связи с участниками
Синий жилет с надписью «SERVICE PARK OFFICER»	Офицер Парка Сервиса
Салатовый жилет с надписью «ТК» или «Scrutineering»	Технический комиссар
Желтый жилет	Судья СУ или КВ
Оранжевый жилет	Дорожный маршал

14. КЛАССИФИКАЦИИ И ПРИЗЫ

Все классификации будут опубликованы на официальном электронном табло ралли в соответствии с Программой ралли.

По итогам ралли будут составлены следующие классификации:

- классификация в Абсолютном личном зачете «Татнефть ралли Псков - 2025»;
- классификация в Абсолютном личном зачете этапа Кубка России;
- классификация в личных зачетах 1400Н, 1600Н, 2000Н и 4000Н «Татнефть ралли Псков - 2025»;
- классификация в личных зачетах 1400Н, 1600Н, 2000Н и 4000Н этапа Кубка России;

РОССИЙСКАЯ АВТОМОБИЛЬНАЯ ФЕДЕРАЦИЯ
ул. Яузская, дом 5
г. Москва, Россия, 109028

- классификация в Командном зачете этапа Кубка России;

Награждение производится:

- в Абсолютном личном зачете «Татнефть ралли Псков 2025»;
- в Абсолютном личном зачете заключительного этапа Кубка России;
- в личных зачетах 1400Н, 1600Н, 2000Н и 4000Н «Татнефть ралли Псков 2025»;
- в личных зачетах 1400Н, 1600Н, 2000Н и 4000Н заключительного этапа Кубка России;
- в Командном зачете этапа Кубка России;

15.ЗАКЛЮЧИТЕЛЬНАЯ ТЕХНИЧЕСКАЯ ИНСПЕКЦИЯ И ПРОТЕСТЫ

15.1. Заключительная техническая инспекция

После финиша ралли будет проведена заключительная техническая инспекция в соответствии с п. 5.11 Регламента КР.

Каждый автомобиль, подлежащий такой инспекции, должен быть представлен участником для следования под конвоем из финишного ЗП к месту проведения заключительной технической инспекции в соответствии с Программой ралли.

15.2 Протесты

Протесты должны подаваться с соблюдением условий, установленных Спортивным Кодексом РАФ и ПР. Сумма базового денежного залога при подаче протеста устанавливается в размере соответствующего базового заявочного взноса.

Если для принятия решения по протесту необходимо проведение углубленной технической инспекции или отложенной технической проверки с демонтажем и последующей сборкой различных частей автомобиля, то податель протеста должен помимо базового денежного залога внести дополнительный денежный залог, размер которого определяется исходя из следующих условий:

- дополнительный внешний осмотр и замеры .....20% базового денежного залога;
- снятие агрегатов и их деталей без разборки.....50% базового денежного залога;
- частичная разборка агрегатов .....50% базового денежного залога.

Необходимость внесения и размер дополнительного денежного залога определяется Техническим комиссаром ралли.

15.3 Апелляции

Апелляции должны подаваться с соблюдением Спортивного Кодекса РАФ.
Сумма апелляционного взноса – 500 000 рублей.

РОССИЙСКАЯ АВТОМОБИЛЬНАЯ ФЕДЕРАЦИЯ
ул. Яузская, дом 5
г. Москва, Россия, 109028

ПРИЛОЖЕНИЕ 1. МАРШРУТНЫЙ ЛИСТ РАЛЛИ

Маршрутный лист

КВ/СУ	Наименование КВ/СУ	Дистанция СУ	Дистанция связи	Дистанция общая	Норма времени	Средняя скорость	1 экипаж	
День 1, пятница, 17 октября 2025 года					***восход солнца 07:46***	***закат солнца 17:56***		
КВ-1	Вечный огонь						20:00	СЕКЦИЯ 1
ССУ-1	***"Pro-Sport" Кубок Победы***	***1,00***					***20:03***	
КВ-1А	Финиш 1-го дня		7,00	8,00	0:30	16,00	20:33	
Подиум		*по указанию Официальных лиц*						
	Всего по 1-й секции	***1,00***	***7,00***	***8,00***				
	Всего по 1-му Дню	***1,00***	***7,00***	***8,00***				

КВ/СУ	Наименование КВ/СУ	Дистанция СУ	Дистанция связи	Дистанция общая	Норма времени	Средняя скорость	1 экипаж	
День 2, суббота, 18 октября 2025 года					***восход солнца 07:48***	***закат солнца 17:54***		
КВ-1Б	Сервис выход						08:45	СЕКЦИЯ 2
331	***Дистанция до этой зоны***	**(0,00)**	**(8,90)**	**(8,90)**				
	Дистанция до следующей зоны	**(29,00)**	**(53,50)**	**(82,50)**				
КВ-2	Шумилкино		54,10	54,10	1:00	54,10	9:45	
СУ-2	***Железово***	***9,20***					***9:48***	
КВ-3	Лавры		2,00	11,20	0:15	44,80	10:03	
СУ-3	***Лавры***	***7,80***					***10:06***	
КВ-4	Замошье		3,00	10,80	0:15	43,20	10:21	
СУ-4	***Лесной***	***12,00***					***10:24***	
332	***Дистанция до этой зоны***	**(29,00)**	**(53,50)**	**(82,50)**				
	Дистанция до следующей зоны	**(16,80)**	**(82,85)**	**(99,65)**				
КВ-5	Качаново		5,80	17,80	0:25	42,72	10:49	
СУ-5	***Качаново***	***16,80***					***10:52***	
КВ-5А*	"Сервис вход"		71,45	88,25	1:40	52,95	12:32	
	Парк сервиса А «Fjord Plaza»	***(45,80)***	***(136,35)***	***(182,15)***				
	Всего по 2-й секции	**45,80**	**136,35**	**182,15**				
КВ-5Б	Сервис выход	***Новый порядок старта***					14:20	
333	***Дистанция до этой зоны***	**(16,80)**	**(82,85)**	**(99,65)**				
	Дистанция до следующей зоны	**(38,10)**	**(53,15)**	**(91,25)**				
КВ-6	Паниковичи		48,45	48,45	0:55	52,85	15:15	
СУ-6	***Печоры***	***7,10***					***15:18***	
КВ-7	Шумилкино		7,20	14,30	0:20	42,90	15:38	
СУ-7	***Железово 2***	***19,00***					***15:41***	
КВ-8	Замошье		3,00	22,00	0:25	52,80	16:06	
СУ-8	***Лесной***	***12,00***					***16:09***	
334	***Дистанция до этой зоны***	**(38,10)**	**(53,15)**	**(91,25)**				
	Дистанция до финиша ралли	**(16,80)**	**(73,95)**	**(90,75)**				
КВ-9	Качаново		5,80	17,80	0:25	42,72	16:34	
СУ-9	***Качаново***	***16,80***					***16:37***	
КВ-10	«Fjord Plaza»		71,45	88,25	1:40	52,95	18:17	
Подиум, ЗП финиша, Заключительная ТИ		*по указанию Официальных лиц*						
	Всего по 3-й секции	***54,90***	***135,90***	***190,80***				
	Всего по 2-му Дню	***100,70***	***272,25***	***372,95***				
	ИТОГО по Ралли	**101,70**	**279,25**	**380,95**				

**** - на КВ 5А разрешено ранее прибытие и отметка***

РОССИЙСКАЯ АВТОМОБИЛЬНАЯ ФЕДЕРАЦИЯ
ул. Яузская, дом 5
г. Москва, Россия, 109028

ПРИЛОЖЕНИЕ 2. РАСПИСАНИЕ ОЗНАКОМЛЕНИЯ

День недели, дата	Номер и название СУ	Дистанция СУ, км	Период времени	
			Начало	Окончание
Пятница, 17.10.2025	ССУ 1 "Pro-Sport" КУБОК ПОБЕДЫ»	1,00	18:05	19:15
	СУ 2 «ЖЕЛЕЗОВО»	9,20	08:00	16:00
	СУ 3 «ЛАВРЫ»	7,80		
	СУ 4, 8 «ЛЕСНОЙ»	12,00		
	СУ 5, 9 «КАЧАНОВО»	16,80		
	СУ 6 «ПЕЧОРЫ»	7,10		
	СУ 7 «ЖЕЛЕЗОВО-2»	19,00		

РОССИЙСКАЯ АВТОМОБИЛЬНАЯ ФЕДЕРАЦИЯ
ул. Яузская, дом 5
г. Москва, Россия, 109028

ПРИЛОЖЕНИЕ 3. КАРТА ТРАССЫ РАЛЛИ

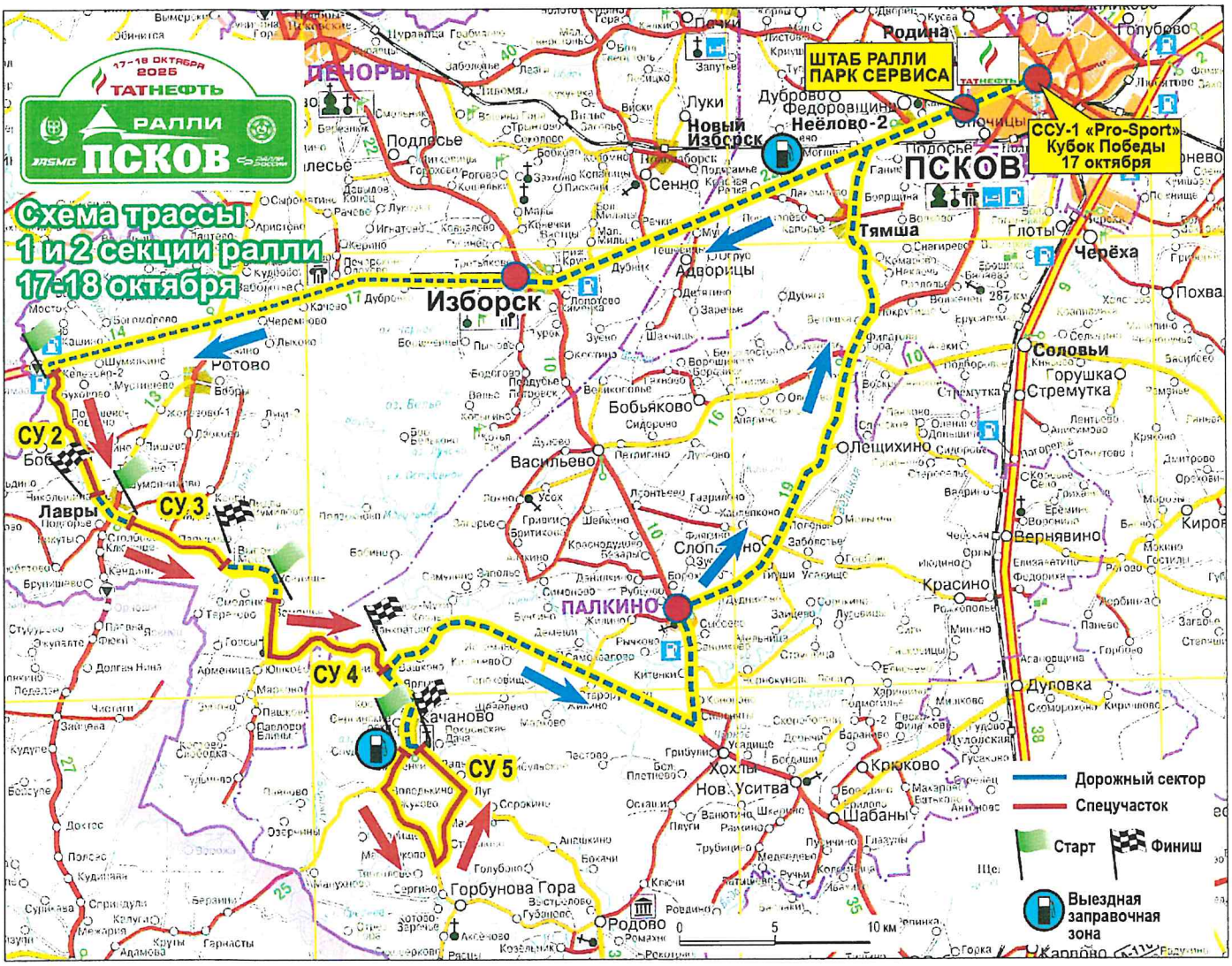

РОССИЙСКАЯ
АВТОМОБИЛЬНАЯ
ФЕДЕРАЦИЯ
ул. Якорная, дом 5
г. Москва, Россия, 109028

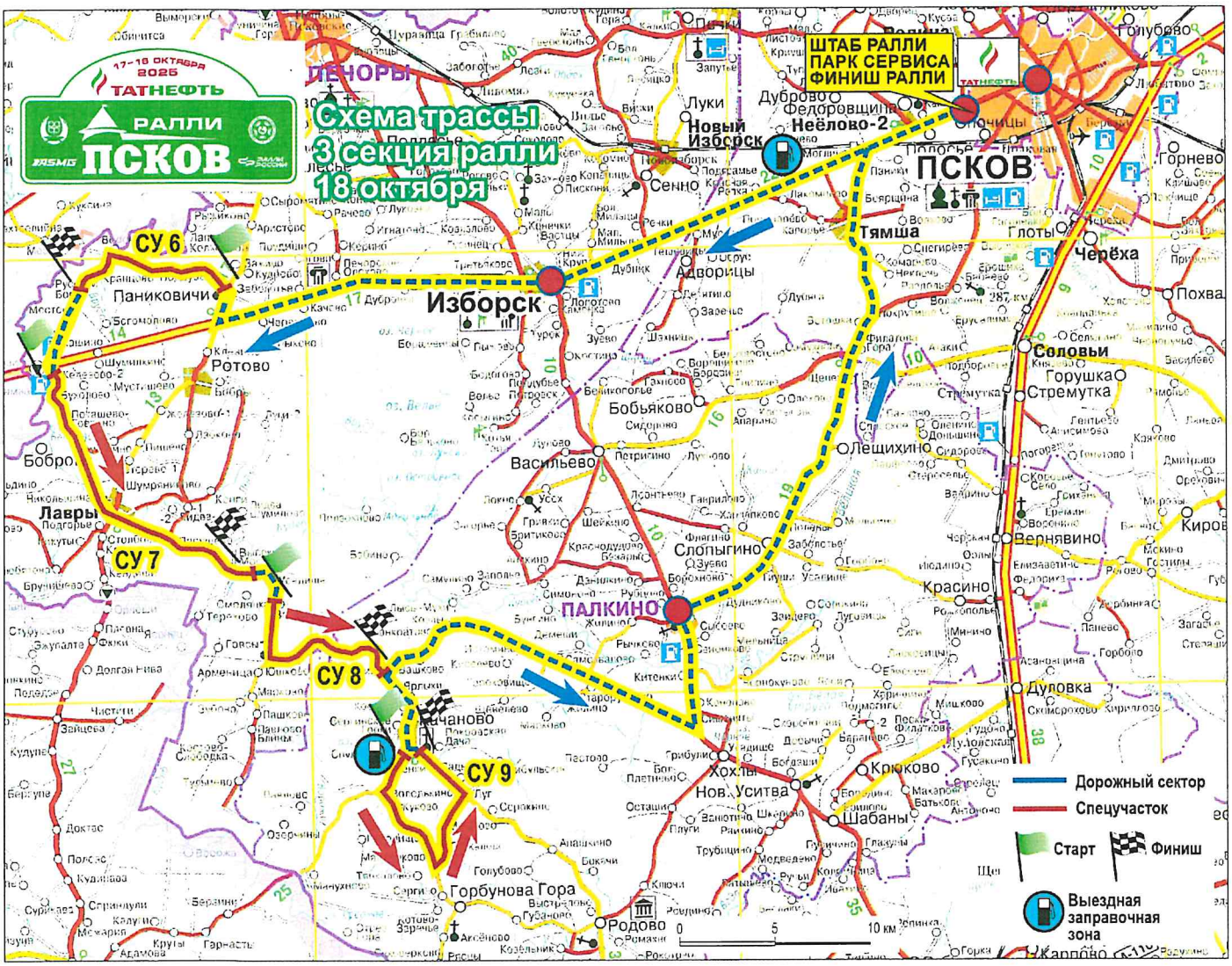

РОССИЙСКАЯ АВТОМОБИЛЬНАЯ ФЕДЕРАЦИЯ
ул. Яузская, дом 5
г. Москва, Россия, 109028

ПРИЛОЖЕНИЕ 4. СХЕМА РАЗМЕЩЕНИЯ ОФИЦИАЛЬНЫХ НАКЛЕЕК И РЕКЛАМЫ.

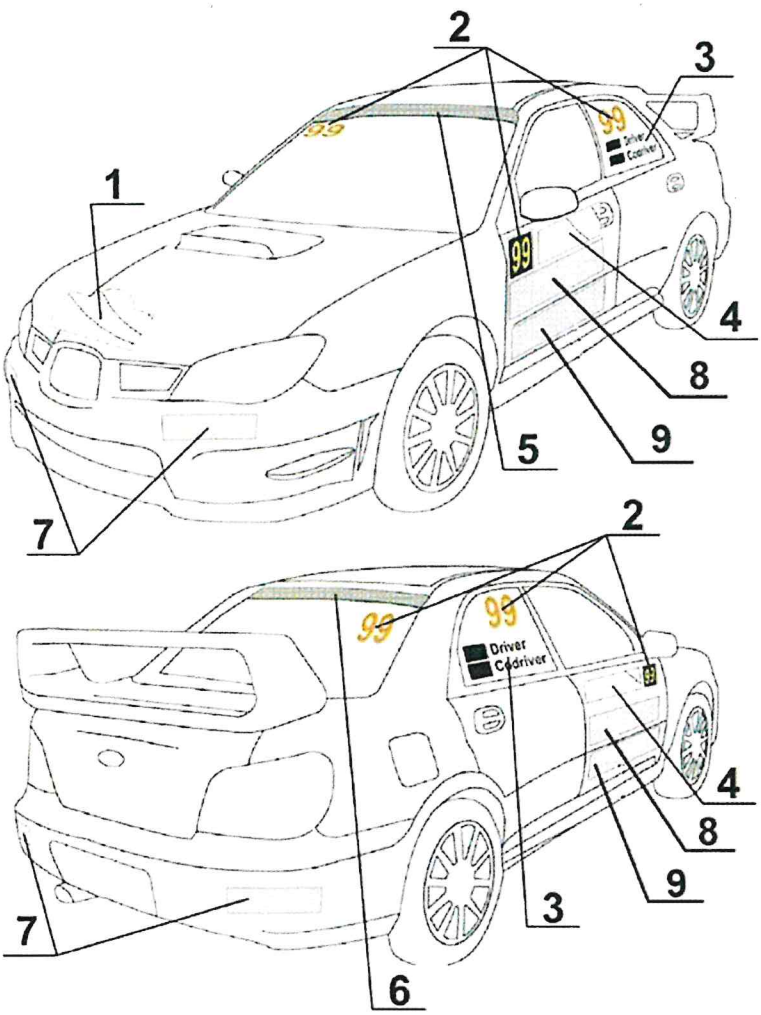

Обязательные наклейки и реклама:

1 - Наклейка с наименованием ралли и стартовым номером (на капоте) – прямоугольник размером 43 см х 21.5 см.

2 - Стартовые номера (на обоих передних дверях, обоих задних боковых стеклах, в правом верхнем углу лобового и заднего стекол). Стартовый номер на лобовом стекле размещается под официальной наклейкой многоэтапного соревнования.

3 - Фамилии и национальные флаги обоих Пилотов (на обоих задних боковых стеклах).

4 - Ралли-плейт со стартовым номером, названием ралли и / или обязательной рекламой Организатора (на обеих передних дверях) – прямоугольник размером 67 см х 17 см.

5 - Официальная наклейка многоэтапного соревнования на лобовом стекле (утверждается и предоставляется Промоутером) - полоса во всю ширину лобового стекла, высотой не более 20 см от верхней части лобового стекла.

6 - Реклама Промоутера – реклама Партнера многоэтапного соревнования на заднем стекле - полоса во всю ширину заднего стекла, высотой не более 8 см от верхней части заднего стекла

7 - Реклама Официальных шинных партнеров многоэтапного соревнования (на переднем и заднем бамперах) - прямоугольник размером 30 см х 7 см.

8 - Реклама Промоутера - на обеих передних дверях под ралли-плейтом – прямоугольник размером 67 см х 20 см.

Необязательная реклама:

9 - Реклама Партнеров Организатора этапа (согласуется с Промоутером) - на обеих передних дверях под рекламой Промоутера – прямоугольник размером 67 см х 17 см.

Все остальные поверхности автомобиля, не задействованные под рекламу Организатора этапа, Партнеров многоэтапного соревнования и Промоутера, находятся в распоряжении Экипажа или Команды.

РОССИЙСКАЯ АВТОМОБИЛЬНАЯ ФЕДЕРАЦИЯ
ул. Яузская, дом 5
г. Москва, Россия, 109028

ПРИЛОЖЕНИЕ 5. ТАБЛИЦА ПЕНАЛИЗАЦИИ

Статьи, пункты Правил организации и проведения ралли	Вид нарушения	Отказ в старте (исключение)	Пенализация	
			Время	Денежная пенализация
3.2.1	Не представление оригинала заполненной заявочной формы	Организатор		
3.3.2	Неуплата заявочного взноса	Организатор		
3.4.3	Отсутствие во время ралли в автомобиле одного из членов экипажа или присутствие во время ралли в автомобиле постороннего лица	КСК		
3.5.3	Нарушение правил размещения официальных наклеек ралли (наклейка отсутствует или неправильно размещена):			
	одной официальной или идентифицирующей наклейки или одного стартового номера			50%
	Отсутствие на автомобиле обоих стартовых номеров	КСК		
	одной рекламной наклейки, фамилии пилота или национального флага			10%
3.5.4	Использование специальной раскраски автомобиля или специальных сигналов, дающих право на получение преимущественного права проезда	КСК		
4.5.8	Несоблюдение предписаний при аварии на СУ другого экипажа	КСК		КСК
4.5.9	Несоблюдение установленного режима движения при движении по дистанции остановленного СУ (дорожный режим)	КСК		КСК
4.5.10	Невыполнение действий, предписанных в случае собственной аварии	КСК	КСК	КСК
4.5.12	Не предоставление автомобиля для осмотра после аварии	КСК		20%
4.7.3	Отсутствие на автомобиле необязательной рекламы организатора, если участник согласился на ее размещение (за каждый элемент)			
	за один отсутствующий элемент			10%
	за отсутствие всех элементов			100%
5.2.1	Нарушение правил ознакомления			
	Нарушение расписания ознакомления	КСК		
	движение по дистанции СУ в направлении, противоположном установленному дорожной книгой	КСК	КСК	КСК
	невыполнение ограничений на проезд по дорогам, входящих в состав СУ ралли	КСК		
5.2.2	Несоответствие автомобиля ознакомления, включая шины, установленным требованиям	КСК	КСК	КСК
5.2.3	Нарушение скоростного режима при ознакомлении с маршрутом ралли			
	1-е нарушение свыше 20 км/ч и до 40 км/ч (за каждый 1 км/ч превышения свыше 20 км/ч)			200 руб.
	1-е нарушение свыше 40 км/ч и до 60 км/ч (за каждый 1 км/ч превышения свыше 20 км/ч)			400 руб.
	2-е нарушение свыше 20 км/ч и до 60 км/ч (за каждый 1 км/ч превышения свыше 20 км/ч)			600 руб.
	3-е нарушение, или превышение более чем на 60 км/ч	КСК	КСК	КСК
5.3.2	Нарушение правил прохождения административных проверок:			
	опоздание на административные проверки в пределах времени их работы			20%
	Отсутствие или несоответствие установленным требованиям любого документа, контролируемого на административных проверках	КСК		
	не прохождение административной проверки в течение времени их работы	КСК		
5.3.3	Нарушение правил прохождения входной технической инспекции:			
	опоздание на входную техническую инспекцию в пределах времени её работы			20%
	не прохождение входной технической инспекции в течение времени ее работы	КСК		
	отсутствие необходимых документов при прохождении входной или заключительной технических инспекций	КСК		
	техническое несоответствие автомобиля требованиям ФИА / РАФ	КСК		

РОССИЙСКАЯ АВТОМОБИЛЬНАЯ ФЕДЕРАЦИЯ
ул. Яузская, дом 5
г. Москва, Россия,109028

Статьи, пункты Правил организации и проведения ралли	Вид нарушения	Отказ в старте (исключение)	Пенализация	
			Время	Денежная пенализация
5.3.4 5.3.5	Обнаруженное в ходе ралли несоответствие автомобиля регламентации ФИА / РАФ	КСК		
	Отсутствие или повреждение в ходе ралли идентифицирующих маркировок	КСК		
3.5.5 5.3.6	Невыполнение требований по применению шин или топлива	КСК	КСК	КСК
5.4.1	Отклонение от маршрута ралли	КСК		
5.4.2	Нарушение ПДД во время ралли			
	1-е нарушение			10%
	2-е нарушение			50%
	3-е нарушение		5:00	
	4-е нарушение или превышение более чем на 30% суммарной дистанции дорожных секторов	КСК		
5.4.3	Запрещенная посторонняя помощь на маршруте ралли	КСК		
5.4.4	Преднамеренное блокирование проезда, препятствие обгону, неспортивное поведение	КСК	КСК	КСК
5.5.2	Самовольные исправления в контрольной карте	КСК		
	Нарушение установленной последовательности или отсутствие отметок в контрольной карте	КСК		
	Повторный въезд в зону контроля	КСК		
	Не предъявление контрольной карты на пункте контроля	КСК		
5.5.5	Нарушение режима закрытого парка в зоне контроля	КСК	КСК	
	Остановка или преднамеренное движение с низкой скоростью между знаком начала зоны контроля и местом контроля времени	КСК		КСК
	Невыполнение указаний судей в пунктах контроля	КСК		КСК
5.5.6	Несоблюдение процедуры получения отметки в пункте контроля	КСК		КСК
5.5.9	Отклонения от установленного расписания ралли:			
	Опережение на пункте КВ (за 1 минуту)		1:00	
	Опоздание на пункт КВ (за 1 минуту)		0:10	
	Опоздание свыше: 15 минут – между двумя пунктами КВ 30 минут – на секции или за день 60 минут – по всему ралли	КСК		
5.6.1	Опоздание при постановке автомобиля в предстартовую зону, если закрытый парк перед стартом не применяется			10%
	Нарушение правил закрытого парка при постановке в предстартовую зону	КСК		КСК
	Опоздание на старт ралли, дня, секции более 15 минут	КСК		
5.7.3	Нарушение правил движения на СУ:			
	движение на СУ в направлении, противоположном предписанному	КСК		
	нарушение требований безопасности при движении по дистанции СУ	КСК		
5.7.4	Неспособность экипажа стартовать на СУ в течение 20 секунд после подачи стартовой команды	Старший судья старта СУ		
5.7.5	Опоздание на старт СУ относительно назначенного времени старта (за 1 минуту)		1:00	
5.7.6	Фальстарт на СУ:			
	1-е нарушение		0:10	
	2-е нарушение		1:00	
	3-е нарушение		3:00	
	Последующий или умышленный фальстарт	КСК		
5.7.7	остановка на финише СУ в зоне между желтым предупреждающим о финише знаком и знаком «Stop»	КСК		
	отсутствие в контрольной карте записи времени на старте СУ по вине экипажа	КСК		
	отсутствие в контрольной карте записи времени на финише СУ по вине экипажа		5:00	
5.10.3	Нарушение правил сервисного обслуживания	КСК	КСК	
5.10.4	Превышение скорости 30 км/час в Парке Сервиса			10%

РОССИЙСКАЯ АВТОМОБИЛЬНАЯ ФЕДЕРАЦИЯ
ул. Яузская, дом 5
г. Москва, Россия, 109028

Статьи, пункты Правил организации и проведения ралли	Вид нарушения	Отказ в старте (исключение)	Пенализация	
			Время	Денежная пенализация
5.10.5	Нарушение правил допуска идентифицируемых автомобилей в Парк Сервиса	КСК	КСК	КСК
5.10.6	Нарушение правил замены и использования шин	КСК	КСК	КСК
5.10.7	Нарушение правил дозаправки автомобилей	КСК		КСК
5.11.3	Нарушения правил (режима) Закрытого Парка:			
	Производство любых работ с автомобилем, его дозаправка или буксирование	КСК		
5.11.4	получение посторонней помощи	КСК	КСК	
5.11.2	Прочие нарушения			КСК
5.11.6	Ремонт с разрешения технических контролеров (за 1 минуту)		1:00	
5.12.1	Нарушения при проведении заключительной технической инспекции:			
	неприбытие автомобиля на заключительную техническую инспекцию	КСК		
	Обнаруженное несоответствие автомобиля регламентации ФИА / РАФ, отсутствие идентифицирующих маркировок	КСК	КСК	
п.12.2 Регламента	Отсутствие Экипажа на Официальной церемонии открытия ралли			20 000 руб.
п.12.2 Регламента	Нарушение расписание прибытия в предстартовую зону			5 000 руб.
п.12.10 Регламента	Игнорирование обязательного заезда на мойку перед въездом в Парк сервиса			10 000 руб.
п.12.10 Регламента	Отсутствие защитного покрытия под автомобилем в Парке сервиса			50%
Приложение 6 Регламента	Не отправка сигнала «ОК» в течение 2-х минут после остановки автомобиля на СУ	КСК	КСК	КСК

РОССИЙСКАЯ АВТОМОБИЛЬНАЯ ФЕДЕРАЦИЯ
ул. Яузская, дом 5
г. Москва, Россия, 109028

ПРИЛОЖЕНИЕ 6. СИСТЕМА МОНИТОРИНГА БЕЗОПАСНОСТИ.

GPS ТРЕКЕР «ACLIVE GPS BROADCASTING SERVICER»

ТЕХНИЧЕСКИЕ СПЕЦИАЛИСТЫ, ОБСЛУЖИВАЮЩИЕ СИСТЕМУ GPS МОНИТОРИНГА



ШЕВАЛДИНА Вера
СС1К, В25-5840
Мытищи, Московская обл.
+7 926 574 71 28



ТАРАСОВА Александра
ССВК, А25-141
Ярославль
+7 910 825 83 94

ОБЩАЯ ИНФОРМАЦИЯ

Трекеры «Aclive GPS Broadcasting Servicer» устанавливаются с целью обеспечения безопасности, а также фиксации контроля скоростного режима.

Приборы и зарядные устройства (кабель Type-C) выдаются во время регистрации участников с залоговым депозитом в размере 5000 рублей, который будет возвращен экипажу после сдачи прибора в надлежащем состоянии. Каждый заявитель обязан подписать расписку при получении оборудования, предполагающую возврат стоимости прибора (30000 рублей) в случае утери или порчи.

Во время ознакомления с трассой ралли наличие трекера будет проверяться судьями или лицами, уполномоченными организатором.

Дата, время	Место получения трекера	Место сдачи трекера
16-17.10.2025	ШТАБ РАЛЛИ При регистрации – трекер в комплекте с USB – Type-C кабелем в автомобиль ознакомления	
17.10.2025		ШТАБ РАЛЛИ Трекер в комплекте с кабелем USB - Type-C из автомобиля ознакомления **На ССУ 1 трекеры не применяются**

РОССИЙСКАЯ АВТОМОБИЛЬНАЯ ФЕДЕРАЦИЯ
ул. Яузская, дом 5
г. Москва, Россия, 109028

18.10.2025 с 08:15	ПАРК СЕРВИСА В районе КВ 1Б, получение трекера для установки в спортивный автомобиль не позднее, чем за 30 минут до времени отметки на КВ 1Б.	
18.10.2025 с 18:17		КВ 10 «ФИНИШ РАЛЛИ»

ИСПОЛЬЗОВАНИЕ ТРЕКЕРА



Прибор имеет встроенный аккумулятор. Кабель USB Type-C (выдается на регистрации) должен быть подключен к бортовому питанию автомобиля ознакомления для осуществления подзарядки на протяжении всего времени ознакомления с маршрутом ралли.

Прибор должен быть включен за 10-15 минут до начала движения на ознакомление с трассой, но не позднее 07:50 17 октября 2025 года. Трекер включается автоматически при включении зажигания автомобиля, если он подключен к бортовому питанию. На корпусе загорается светодиодное табло (красный, синий и зеленый светодиоды). После того, как прибор обнаружит сеть, синяя лампочка перестает мигать. Если трекер не подключен к бортовому питанию, его необходимо включить самостоятельно, нажав и удерживая кнопку питания (вкл/выкл) светодиоды заморгают и прибор завибрирует.



Перед КВ 1Б, 18 октября, технический специалист проверит состояние прибора. При необходимости в любой автомобиль может быть установлен дополнительный трекер.

Каждый экипаж должен сдать прибор «Aclive GPS Broadcasting Servicer» на КВ 10 «Финиш ралли». Сошедшие экипажи обязаны самостоятельно привезти прибор и сдать его в штабе ралли, либо сдать его автомобилю – «метла» вместе с контрольной картой.

Возврат депозита производится в момент передачи трекера на финише ралли техническому специалисту.

На всем протяжении соревнования участник несет ответственность за нормальную работу предоставляемого трекера. Любые попытки вмешаться в работу прибора, манипулировать, пытаться выключить или вывести прибор из строя, зафиксированные техническими специалистами, повлекут наложение пенализации решением КСК, вплоть до исключения.

РОССИЙСКАЯ АВТОМОБИЛЬНАЯ ФЕДЕРАЦИЯ
ул. Яузская, дом 5
г. Москва, Россия 109028

КНОПКА SOS/ОК



Устройство имеет ОДНУ кнопку, настроенную на подачу сигналов «ОК» и «SOS».

Сигнал «ОК» подается в случае любой остановки экипажа на трассе СУ, кнопка зажимается и удерживается 3-4 секунды до прохождения одной длинной вибрации.

Если в течение двух минут с момента остановки на СУ экипаж не отправил сигнал «ОК», на него может быть наложена пенализация решением КСК.

Для подачи сигнала «SOS» необходимо зажать кнопку и удерживать её 5-6 секунд до прохождения одной длинной и двух коротких вибраций. Нажатие кнопки «SOS» передает информацию о необходимости оказания медицинской помощи.

ПРЕВЫШЕНИЕ СКОРОСТНОГО РЕЖИМА

Во время движения по трассе трекер делает записи о положении и скорости движения экипажа (частота записи – один раз в две секунды). В зонах ограничения скоростного режима нарушение фиксируется следующим образом: запись происходит каждые две секунды, пенализируется любое превышение скоростного лимита.

УСТАНОВКА ТРЕКЕРА

Прибор устанавливается экипажем под лобовое стекло или на каркас безопасности при помощи многоразовой застежки, стяжек или двусторонней клейкой ленты. При этом стяжки не должны перекрывать светодиодное табло и кнопку SOS/ОК, чтобы исключить случайное нажатие при движении. Трекер в месте крепления не должен иметь закрытого металлического контура, который может давать помехи приёма сигнала GPS.

РОССИЙСКАЯ АВТОМОБИЛЬНАЯ ФЕДЕРАЦИЯ
ул. Яузская, дом 5
г. Москва, Россия, 109028